ASTRATECH

REMADA MÁQUINA

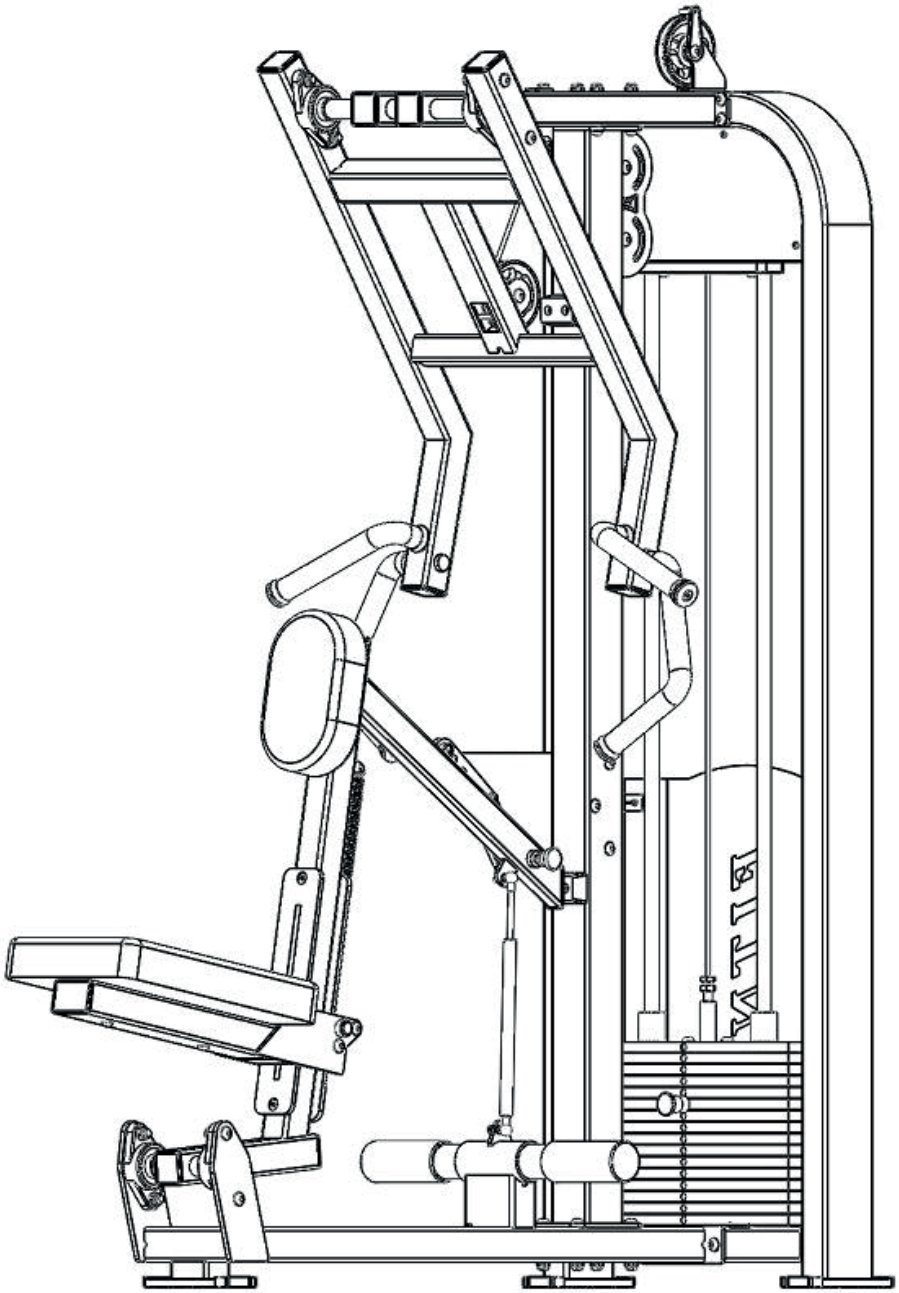

GUIA DE INSTALAÇÃO

LISTA DE PEÇAS

(embalagem individual)

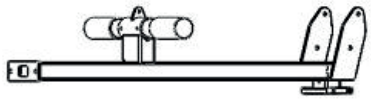					
Nº. 1	Grupo de soldagem de base (1 peça)	Nº. 2	Grupo de soldagem de estrutura de peso (1 peça)	Nº. 3	Grupo de soldagem superior (1 peça)
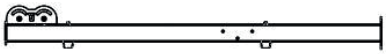				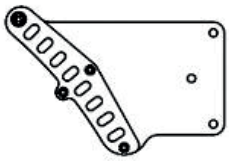	
Nº. 4	Grupo de soldagem de coluna (1 peça)	Nº. 5	Assento do rolamento UCFL205 (1 peça)	Nº. 6	Grupo de engrenagem de ajuste 2001 (1 peça)
		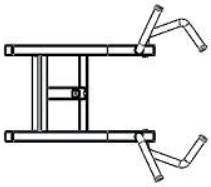		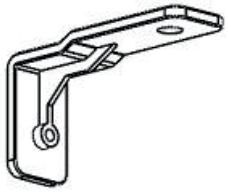	
Nº. 7	Grupo de ajuste 0600 (1 peça)	Nº. 8	Grupo de soldagem de peças móveis (1 peça)	Nº. 9	Montagem de peças pequenas 6001 (2 peças)
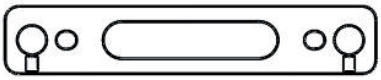				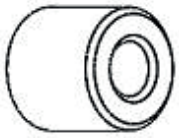	
Nº. 10	Placa de fixação de eixo óptico 6011 (1 peça)	Nº. 11	Haste guia 2002 (2 peças)	Nº. 12	Coluna de corda de bloqueio (1 peça)
		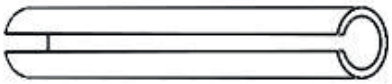		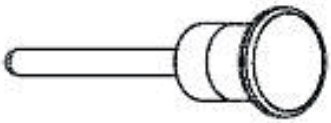	
Nº. 13	Trilho de ajuste de peso 15 furos (1 peça)	Nº. 14	Forro de algodão (1 peça)	Nº. 15	Pino de tração nº 41 (1 peça)
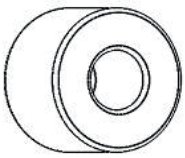					
Nº. 16	Coluna de borracha para pilha de pesos (1 peça)	Nº. 17	Parte superior da pilha de pesos (1 peça)	Nº. 18	Pilha de pesos (2 peças)

Nº. 19	Cabo de aço (1 peça)	Nº. 20	Eixo de encaixe (1 peça)	Nº. 21	Conjunto de assento reverso (1 peça)
		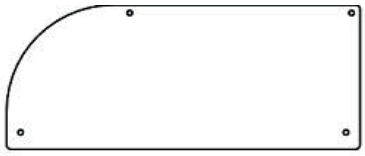			
Nº. 22	Mola de extensão 5005 (1 peça)	Nº. 23	Placa de metal (2 peças)	Nº. 24	Placa protetora pequena 2002 (1 peça)

LISTA DE EMBALAGEM BLISTER

A	Parafuso cabeça chata M10 x 120 (6pcs)	B	Arruela plana Φ 10 (65pcs)	C	Porca de fixação M10 (32pcs)
D	Parafuso de cabeça chata M10 x 70 (8pcs)	E	Parafuso de cabeça chata M10 x 100 (3pcs)	F	Parafuso de cabeça plana M10 x 40 (5pcs)
G	Porca de fixaçacão M8 (6pcs)	H	Arruela Φ 08 (10pcs)	I	Parafuso cabeça chata M10 x 80 (4pcs)
J	Parafuso de cabeça chata M8 x 20 (4pcs)	K	Parafuso de cabeça chata M10 x 30 (4pcs)	L	Parafuso de fixação M8 x 12 (4pcs)
M	Porca de parafuso oco sextavado M12 x 45 (1pc)	N	Parafuso cabeça redonda plana M10 x 105 (2pcs)	O	Fio superior M6 x 5 (2pcs)
P	Parafuso de cabeça panela M5 x 8 (12pcs)				

ETAPAS DE MONTAGEM

Etapa Nº	Item Nº	Nome	Quantidade	Item Nº	Nome	Quantidade
1	Nº. 1	Grupo de soldagem de base	1	A	Parafuso cabeça plana M10 x 120	2
	Nº. 2	Grupo de soldagem para quadro de pilha de peso	1	B	Arruela plana Φ 10	4
				C	Porca de fixação M10	2

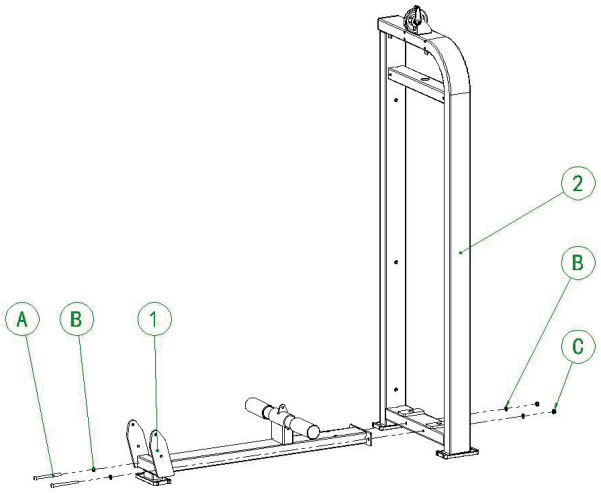

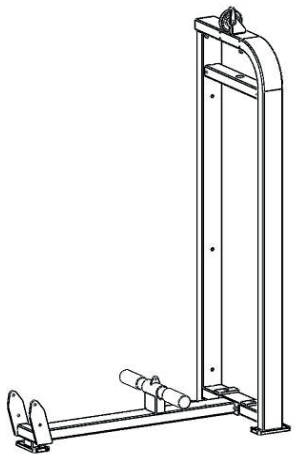

GRUPO DE SOLDAGEM DE BASE Nº. 1 - 1 PEÇA

Etapa Nº	Item Nº	Nome	Quantidade	Item Nº	Nome	Quantidade
	26	Pedal Nº 210	2			
	27	Tubo de pedal 2008	1			
	28	Cobertura pés 6010	1			

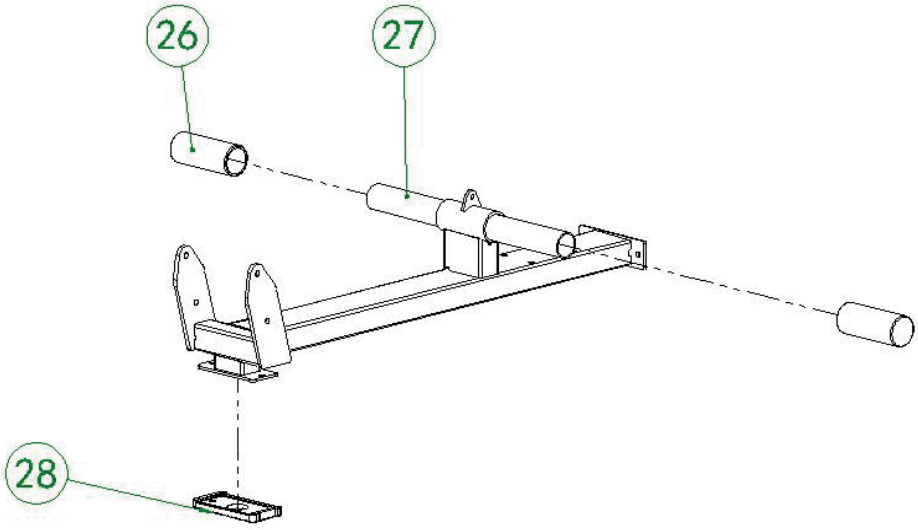

SOLDAGEM DE PORTA PEQUENA Nº. 8 - 1 PEÇA

Etapa Nº	Item Nº	Nome	Quantidade	Item Nº	Nome	Quantidade
	28	Cobertura pés 6010	2	B	Arruela plana Φ 10	1
	29	Polia 105	1	C	Porca de fixação M10	1
	30	Corda de polia 2006	1	Q	Hexágono externo M8	6
	31	Plugue de tubo quadrado 50 x 100	1	R	Tração hexagonal M10	2
				S	Parafuso plano M10 x 50	1

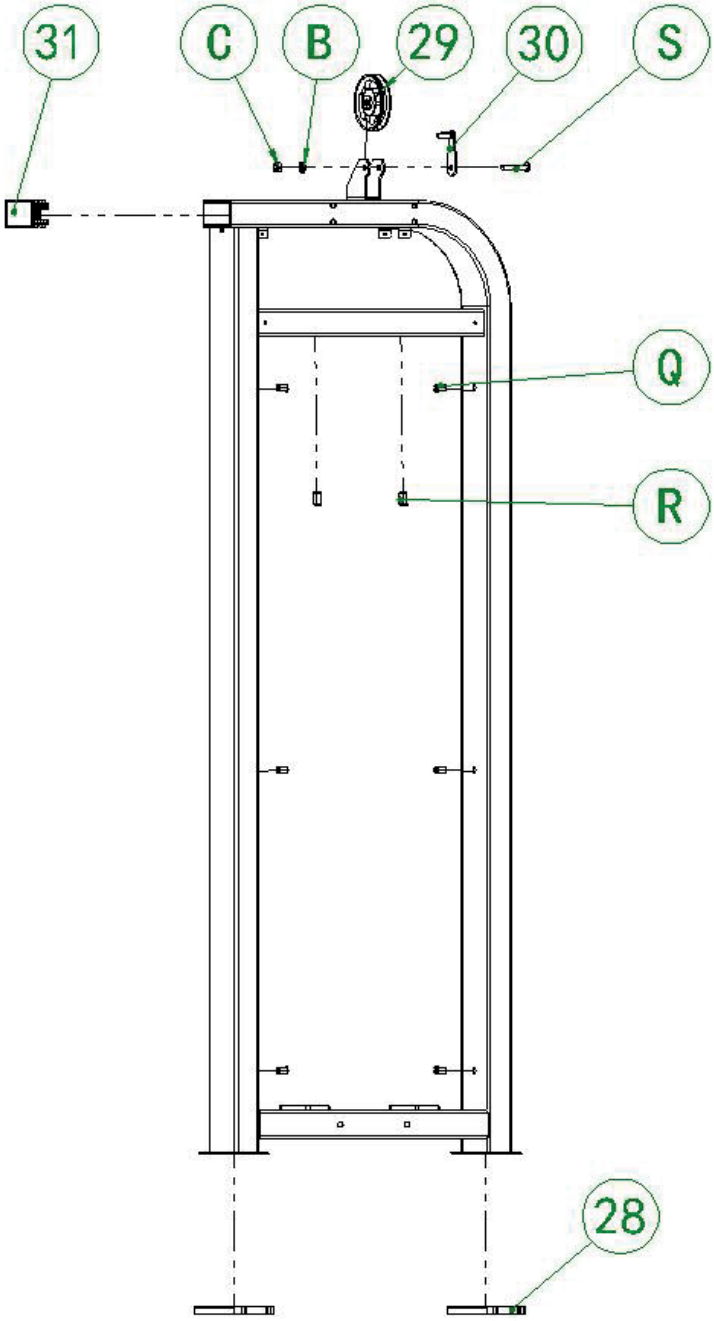

ETAPAS DA MONTAGEM

Etapa Nº	Item Nº	Nome	Quantidade	Item Nº	Nome	Quantidade
2	3	Grupo de soldagem superior	1	A	Parafuso cabeça chata M10 x 120	4
	4	Grupo de soldagem da coluna	1	B	Arruela plana Φ 10	24
				C	Porca de fixação M10	12
				D	Parafuso cabeça chata M10 x 70	8

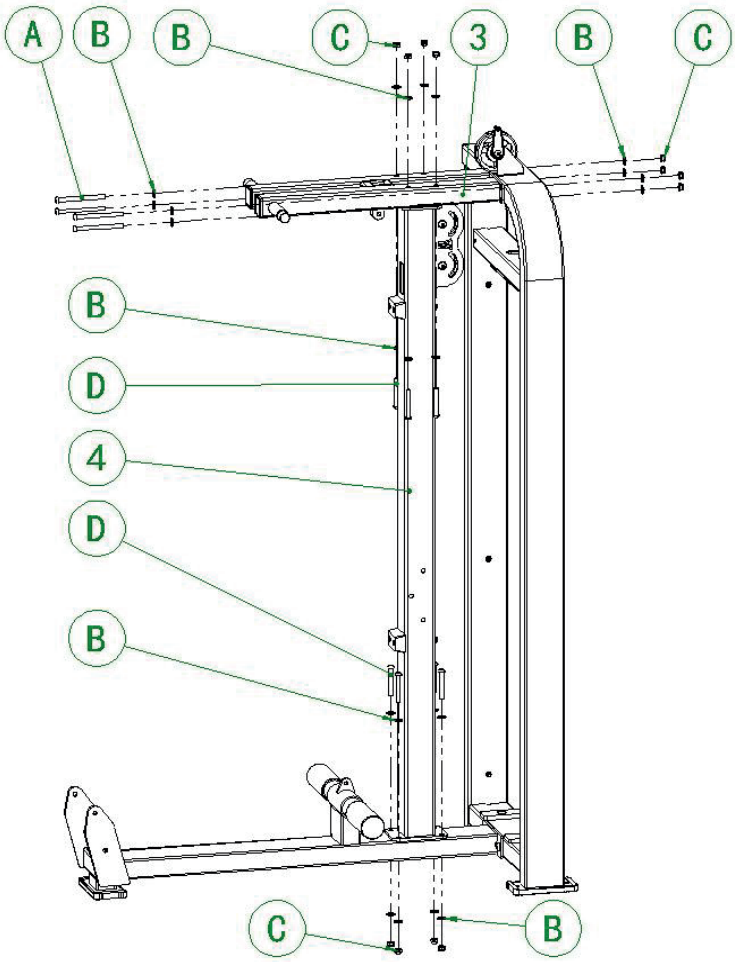

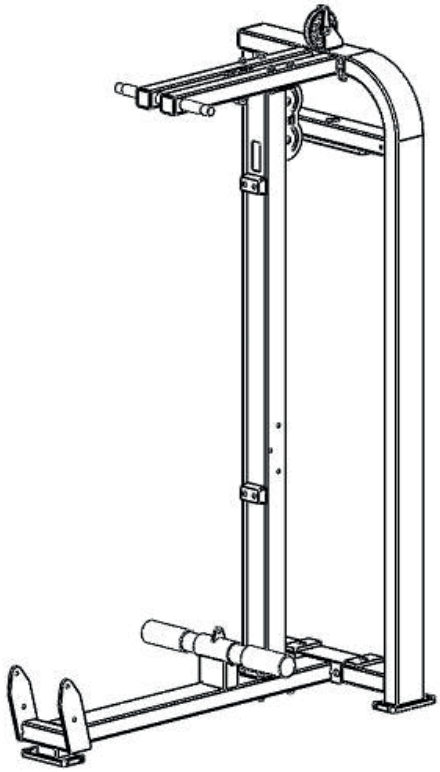

COMPONENTES DE SOLDAGEM Nº. 2 - 1 PEÇA

Etapa Nº	Item Nº	Nome	Quantidade	Item Nº	Nome	Quantidade
	32	Plugue do tubo quadrado 50 x 50	2			

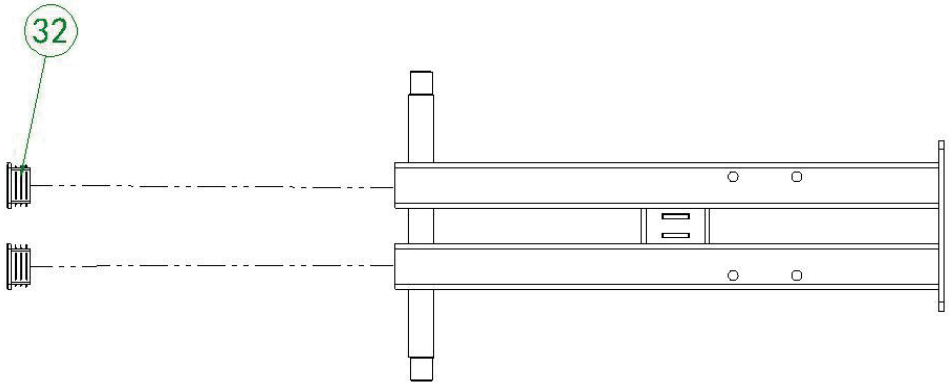

GRUPO DE SOLDAGEM DA COLUNA Nº. 4 - 1 PEÇA

Etapa Nº	Item Nº	Nome	Quantidade	Item Nº	Nome	Quantidade
	29	Polia 105	2	B	Arruela plana Φ 10	4
	33	Amortecedor Nº. 568	2	C	Porca de fixação M10	2
	H	Arruela Φ 8	4	G	Porca de fixação M8	4
	U	Parafuso cabeça de cilindro M8 x 95	4	T	Parafuso de cabeça chata M10 x 45	2

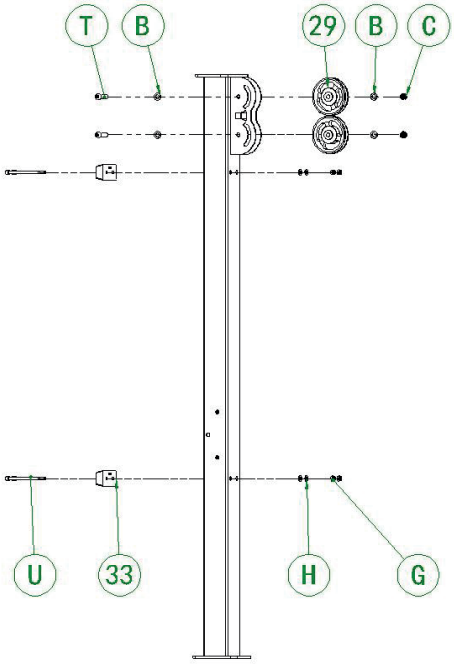

ETAPAS DA MONTAGEM

Etapa Nº	Item Nº	Nome	Quantidade	Item Nº	Nome	Quantidade
3	5	Assento do rolamento UCFL205	2	B	Arruela plana Φ 10	14
	6	Grupo de montagem de engrenagem 2001	1	C	Porca de fixação M10	7
	7	Grupo de ajuste 0600	1	E	Parafuso cabeça chata M10 x 100	3
				F	Parafuso cabeça chata M10 x 40	4
				G	Porca de fixação M8	2
				H	Arruela Φ 8	2

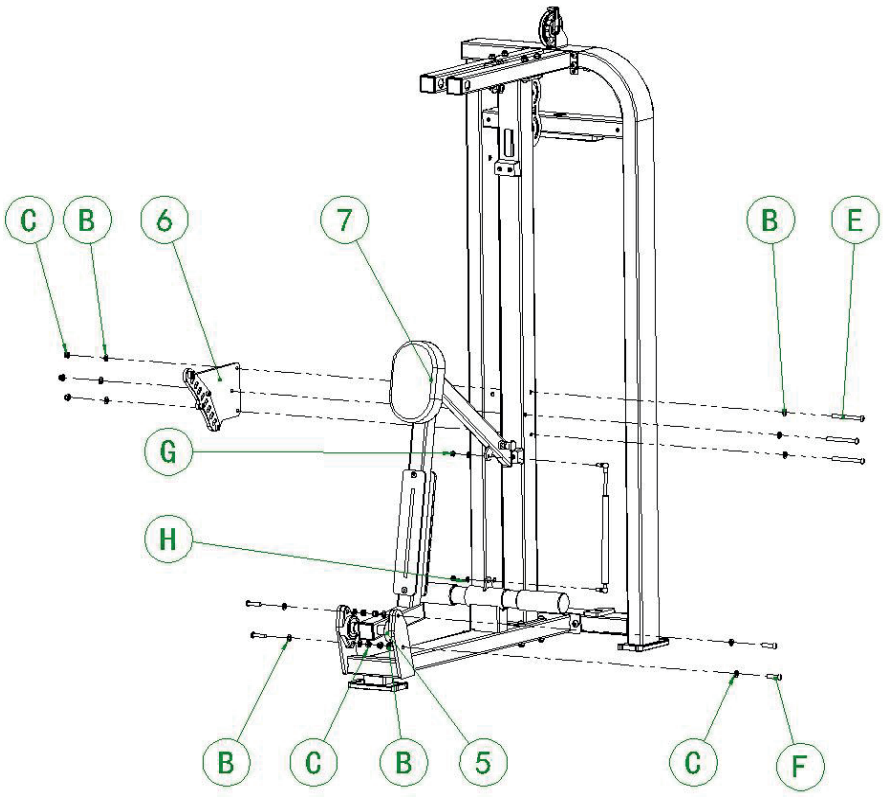

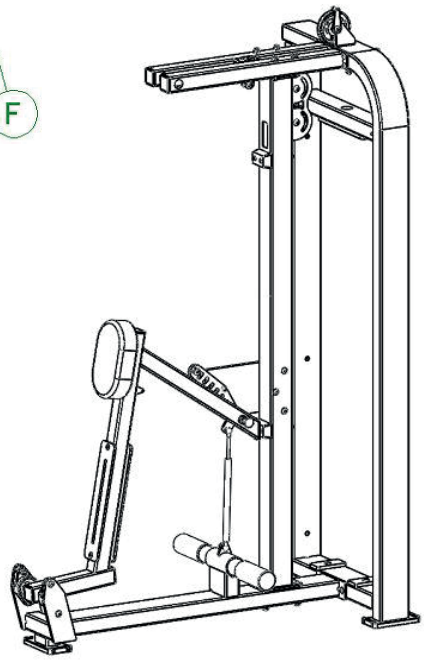

GRUPO DE ENGRANAGENS 2001 Nº. 6 - 1 PEÇA

Etapa Nº	Item Nº	Nome	Quantidade	Item Nº	Nome	Quantidade
	34	Manga limitadora Q1010-5016	1	D	Parafuso cabeça de cilindro M8 x 16	1
	35	Conjunto de placas de aço inoxidável 2002	1	A1	Parafuso cabeça de cilindro M8 x 12	3

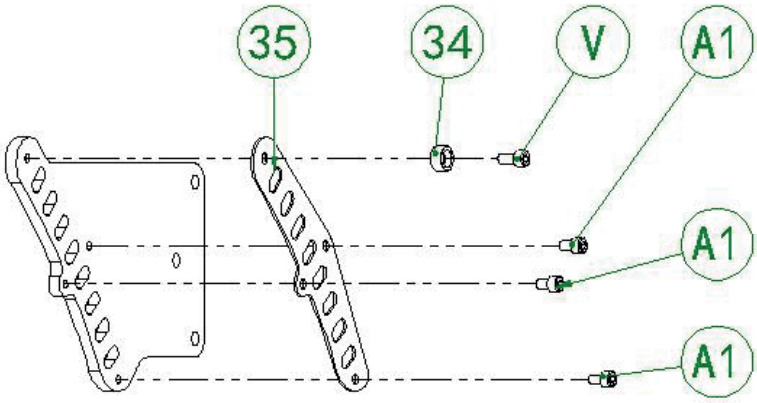

GRUPO DE AJUSTES 0600 Nº. 7 - 1 PEÇA

Etapa Nº	Item Nº	Nome	Quantidade	Item Nº	Nome	Quantidade
	32	Plugue de tubo quadrado 50 x 50	3	H	Arruela Φ 8	2
	36	Almofada de peito 0002	1	W	Parafuso de cabeça meia rodada M8 x 70	2
	37	Fixação da placa do assento 0002	1	X	Parafuso cabeça escareada M8 x 75	2
	38	Placa de mudança de assento 0001	1	Y	Porca de capa M8	2
	39	Pino Q1021-2012	1	Nº. 50	Mola Q1001-5090	1
	40	Mola	1			

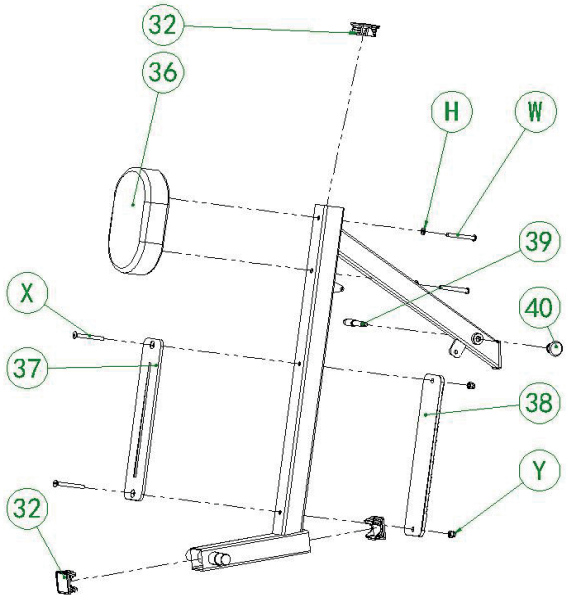

ETAPAS DA MONTAGEM

Etapa Nº	Item Nº	Nome	Quantidade	Item Nº	Nome	Quantidade
4	20	Montagem de eixo de amortecimento 0003	1	B	Arruela plana Φ 10	4
	21	Assento reverso subgrupo 0700	1	C	Porca de fixação M10	2
	22	Mola de tensão 5005	1	N	Parafuso de cabeça plana M10 x 105	2
				O	Fio superior M6 x 5	2

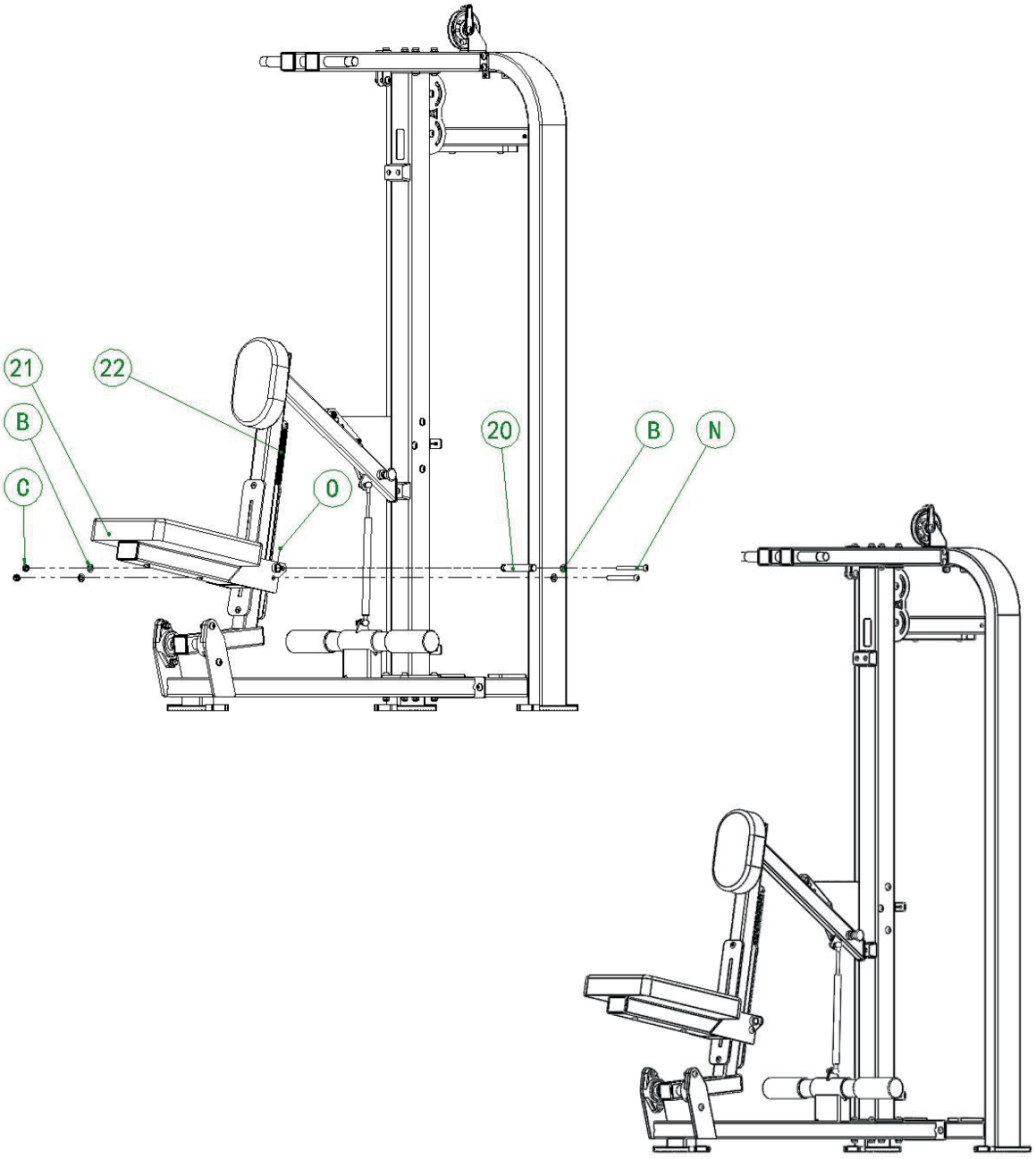

CONJUNTO DE ASSENTO REVERSO 0700 Nº. 27 - 1 PEÇA

Etapa Nº	Item Nº	Nome	Quantidade	Item Nº	Nome	Quantidade
	41	Plugue de tubo quadrado Q1006-1009 - 50 x 75	1	H	Arruela plana Φ 8	2
	42	Almofada 0005	1	W	Parafuso cabeça meio redonda M8 x 70	2

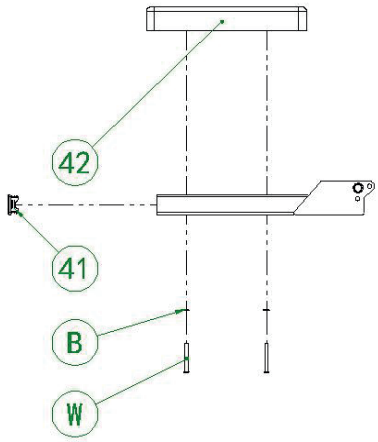

ETAPAS DA MONTAGEM

Etapa Nº	Item Nº	Nome	Quantidade	Item Nº	Nome	Quantidade
5	5	Assento do rolamento UCFL205	2	B	Arruela plana Φ 10	8
	8	Grupo de soldagem de peças móveis	1	C	Porca de fixação M10	4
				I	Parafuso de cabeça redonda plana M10 x 80	4

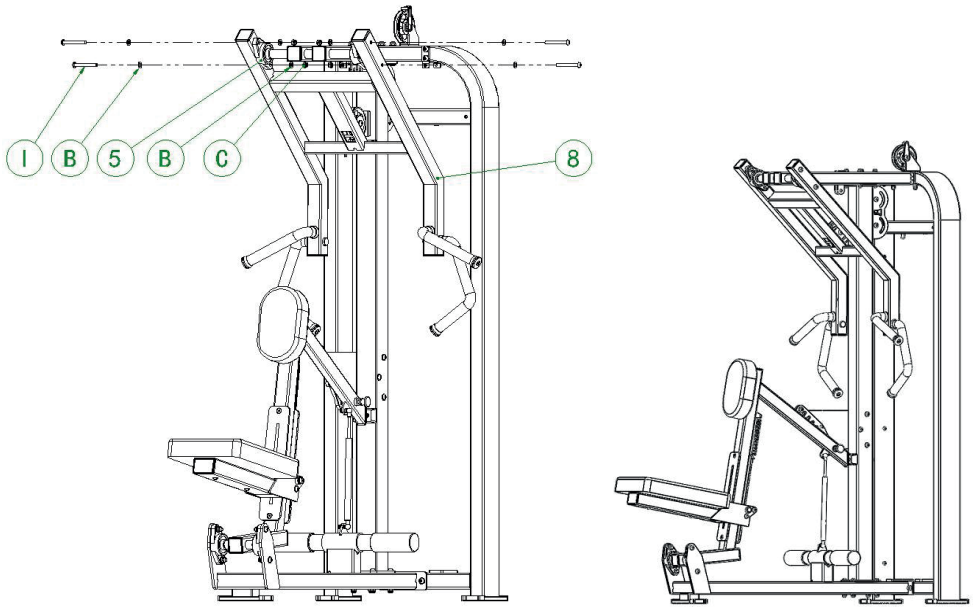

GRUPO DE SOLDAGEM DE PARTES MÓVEIS Nº. 8 - 1 PEÇA

Etapa Nº	Item Nº	Nome	Quantidade	Item Nº	Nome	Quantidade
	32	Plug de tubo quadrado 50 x 50	4	B	Arruela plana Φ 10	2
	29	Polia 105	1	C	Porca de fixação M10	1
	43	Capa de manopla 5004 - 2	2	S	Parafuso cabeça plana M10 x 50	1
	44	Capa de manopla 5004 - 1	2	Z	M8 x 25 Plano	4
	45	Manga espaçadora amarela pequena 25-2	4			
	46	5 conjuntos 25-5	4			
	47	Capa de alumínio final 2010	4			

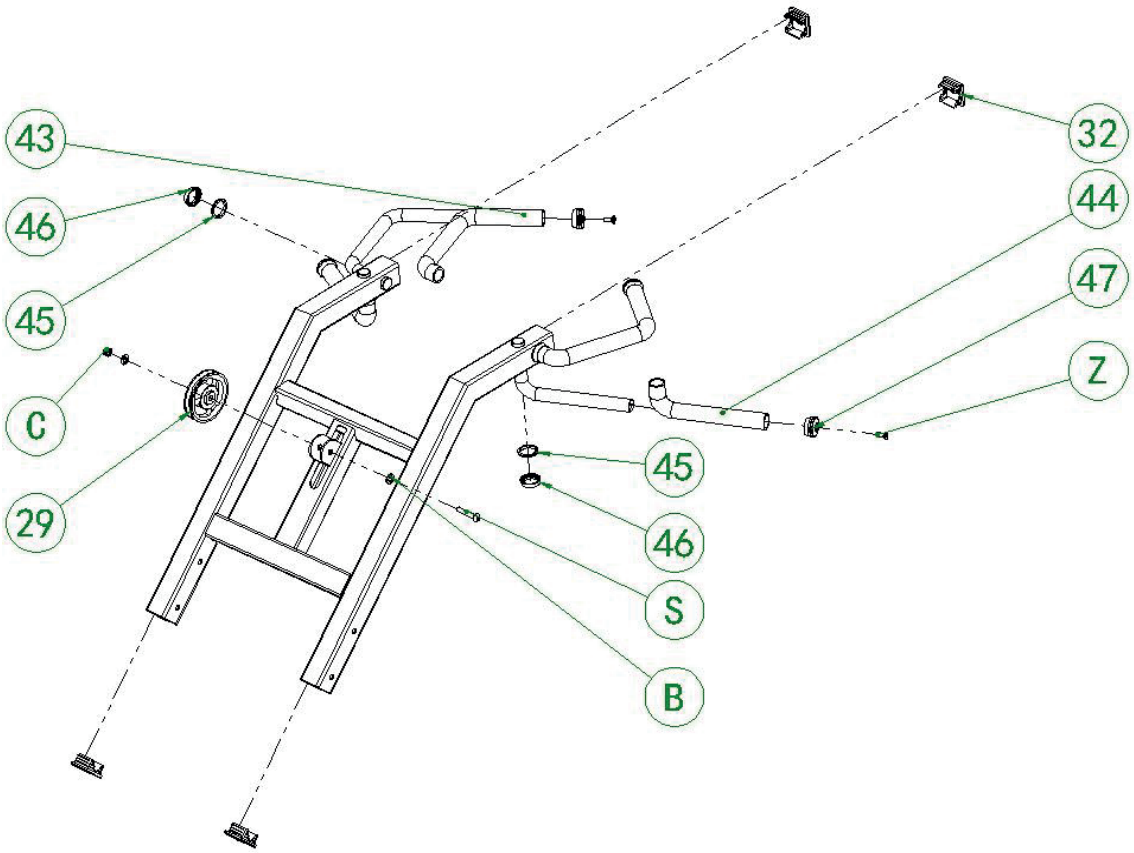

ETAPAS DA MONTAGEM

Etapa Nº	Item Nº	Nome	Quantidade	Item Nº	Nome	Quantidade
6	9	Base pequena de instalação	4	J	Parafuso de cabeça redonda plana M8 x 20	4

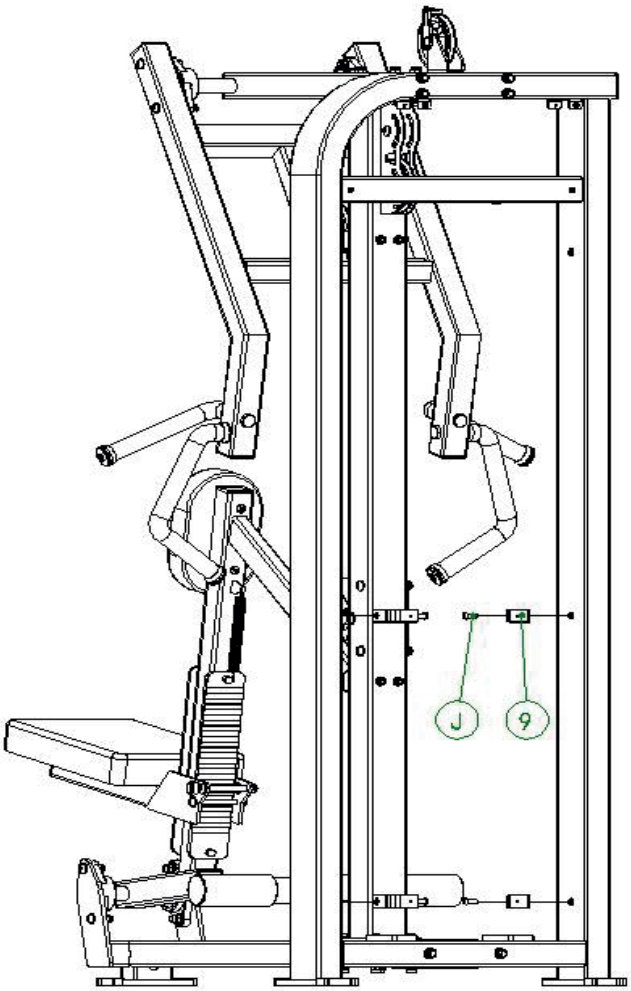

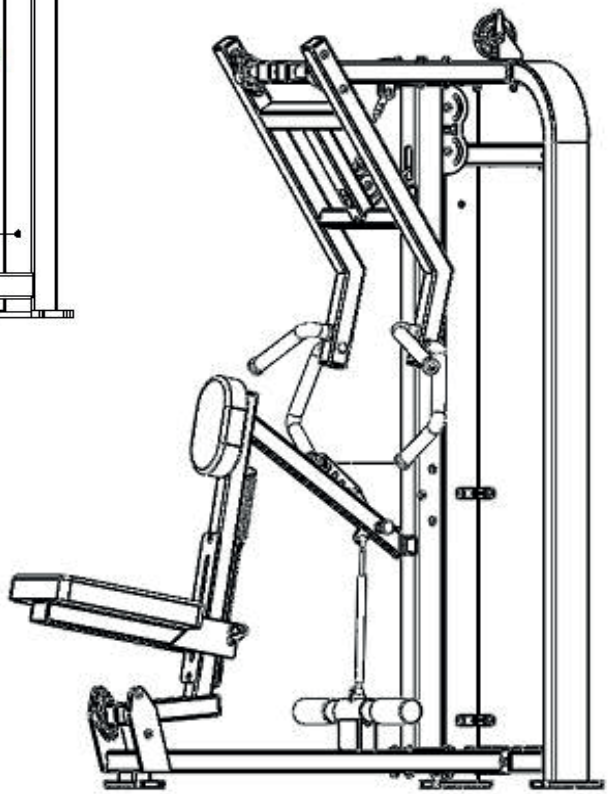

ETAPAS DA MONTAGEM

Etapa Nº	Item Nº	Nome	Quantidade	Item Nº	Nome	Quantidade
7	10	Placa de fixação de eixo óptico 6011	1	17	Topo da pilha de peso	1
	11	Haste guia 2002	2	18	Pilha de peso	15
	12	Coluna de bloqueio de corda 0316	1	B	Arruela plana Φ 10	2
	13	Haste de ajuste de peso de 15 furos 1006	1	K	Parafuso de cabeça plana M10 x 30	4
	14	Contrapino 10 x 70C	1	L	Parafuso de fixação M8 x 12	2
	15	Novo pino de tração	1	M	Parafuso hexagonal de cabeça oca M12 x 45	1
	16	Coluna de borracha para pilha de pesos	2			

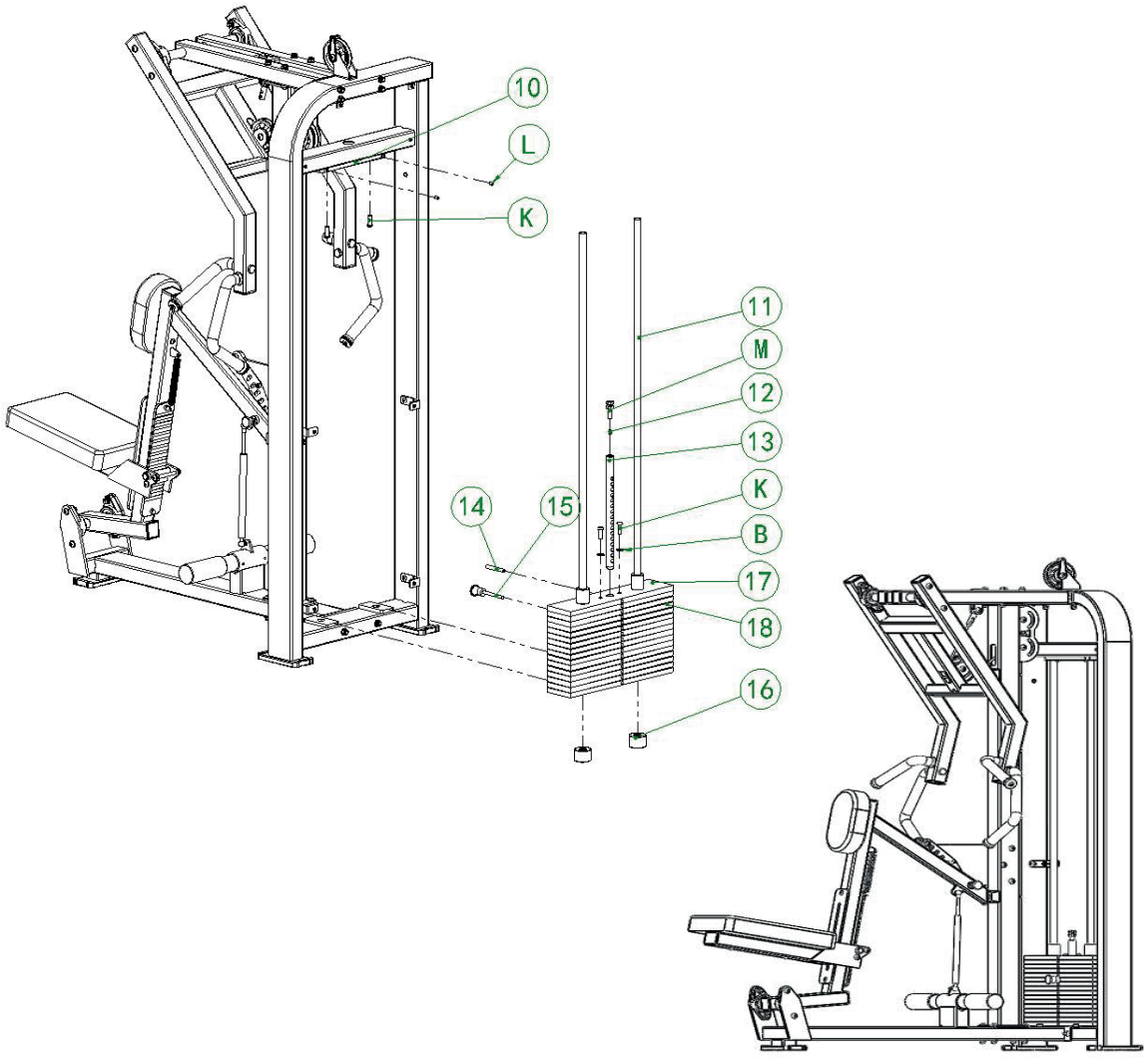

PEÇA SUPERIOR DA PILHA DE PESO Nº. 1 - 1 PEÇA

Etapa Nº	Item Nº	Nome	Quantidade	Item Nº	Nome	Quantidade
	48	Placa de pilha de peso manga guia	2			
	49	Topo de pilha de peso	1			

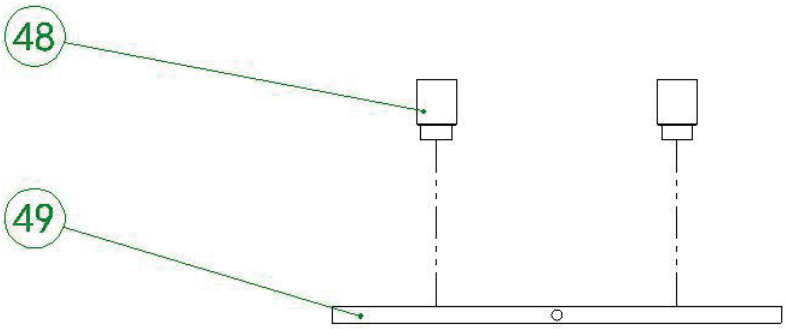

ETAPAS DA MONTAGEM

Etapa Nº	Item Nº	Nome	Quantidade	Item Nº	Nome	Quantidade
5	19	Cabo metálico	1	L	Parafuso estrelado M8 x 12	2
	B	Arruela plana Φ 10	2			
	C	Porca de fixação M10	1			
	F	Parafuso de cabeça chata M10 x 40	1			

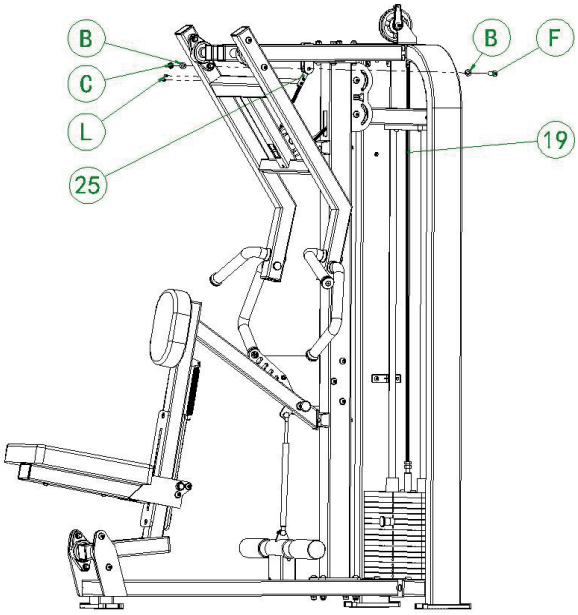

Diagrama de roteamento de cabo de aço

ETAPAS DA MONTAGEM
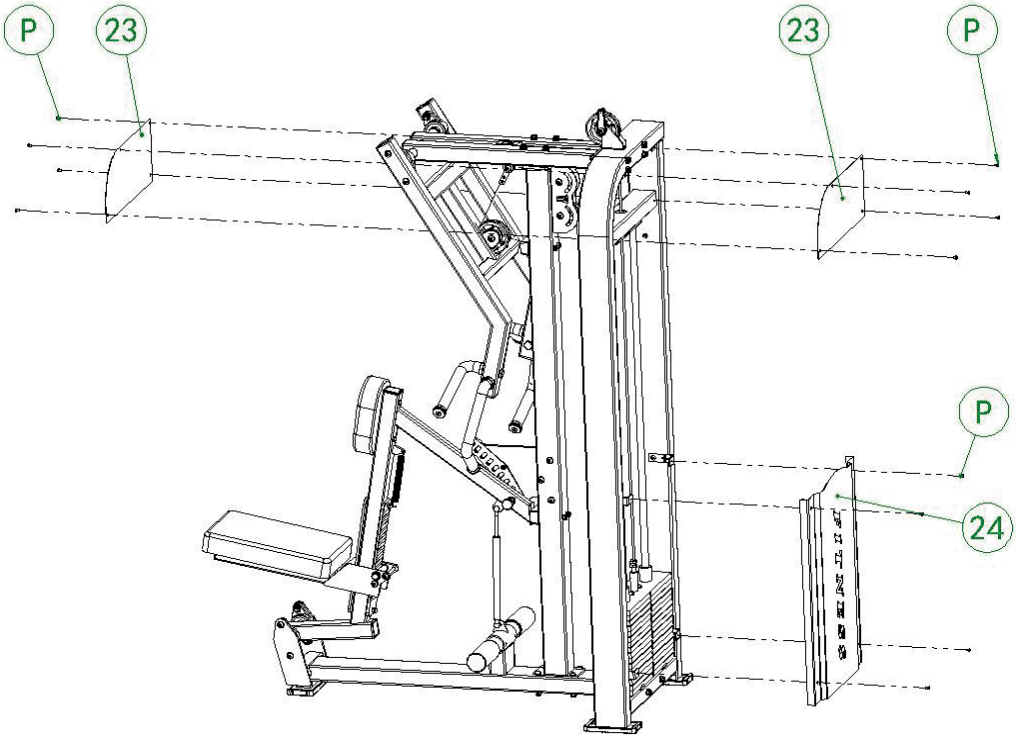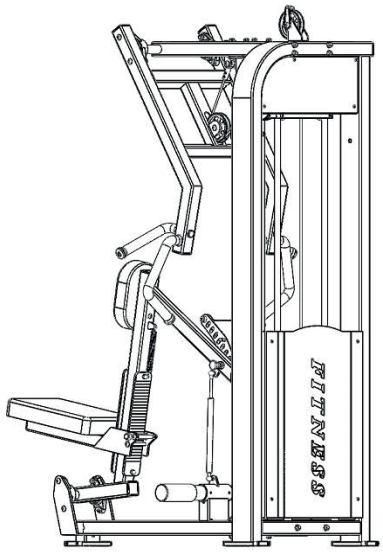
Etapa Nº	Item Nº	Nome	Quantidade	Item Nº	Nome	Quantidade
9	23	Placa para adesivo 2003	2	P	Parafuso de cabeça panela em cruz M5 x 8	12
	24	Protetor de porta pequena de 2002	1