ASTRATECH

LEG HORIZONTAL MÁQUINA

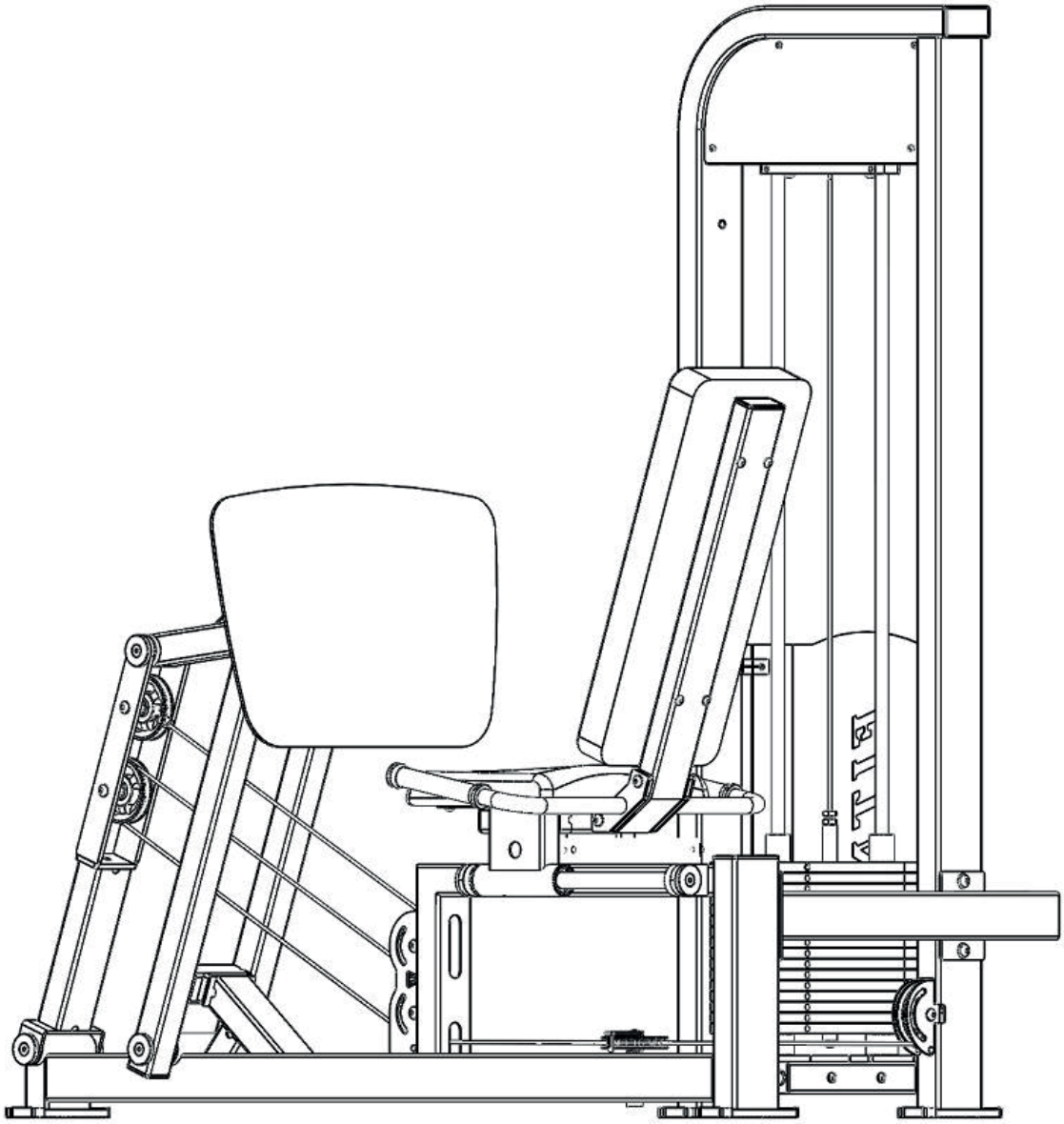

GUIA DE INSTALAÇÃO

LISTA DE PEÇAS

(embalagem individual)

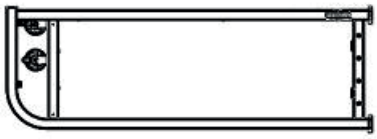		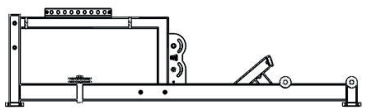			
Nº. 1	Conjunto de soldagem de porta pequena (1 peça)	Nº. 2	Grupo de soldagem da estrutura principal (1 peça)	Nº. 3	Grupo de soldagem de conexão superior (1 peça)
		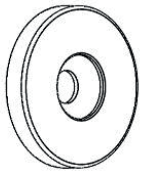			
Nº. 4	Grupo de soldagem de conexão inferior (1 peça)	Nº. 5	Extremidade plana de liga de alumínio (1 peça)	Nº. 6	Eixo galvanizado 2004 (1 peça)
Nº. 7	Eixo do braço móvel 2003 (1 peça)	Nº. 8	Eixo galvanizado 2007 (1 peça)	Nº. 9	Conjunto de soldagem de braço móvel (1 peça)
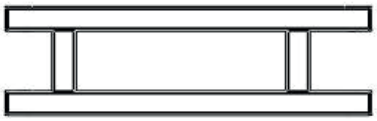		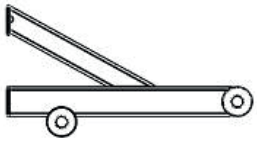			
Nº. 10	Conjunto de soldagem de braço frontal (1 peça)	Nº. 11	Soldagem da conexão do pé (1 peça)	Nº. 12	Suporte pequeno (2 peças)
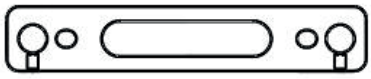					
Nº. 13	Placa de fixação do eixo óptico 6011 (1 peça)	Nº. 14	Haste guia 2002 (2 peças)	Nº. 15	Haste de ajuste de peso de 15 furos (1 peça)
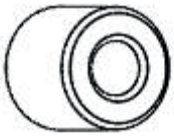		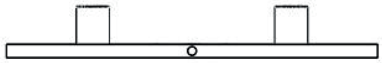		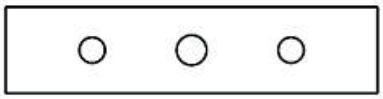	
Nº. 16	Coluna de bloqueio de corda 0316 (1 peça)	Nº. 17	Conjunto de cabeça de contrapeso (1 peça)	Nº. 18	Pilha de peso (1 peça)

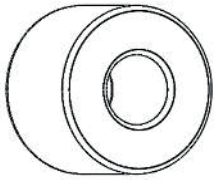		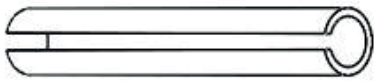		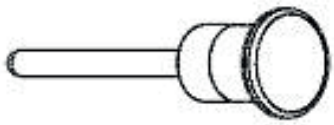	
Nº. 19	Coluna de borracha do contrapeso (2 peças)	Nº. 20	Contrapino 10 x 70C (1 peça)	Nº. 21	Pino retrátil (1 peça)
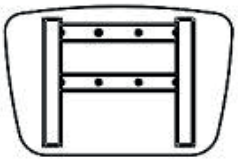		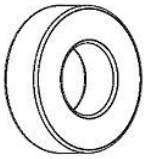			
Nº. 22	Grupo de soldagem do pedal (1 peça)	Nº. 23	Almofada redonda de absorção de choque (4 peças)	Nº. 24	Eixo deslizante (2 peças)
Nº. 25	Grupo de soldagem da traseira da almofada (1 peça)	Nº. 26	Encosto grande (1 peça)	Nº. 27	Almofada (1 peça)
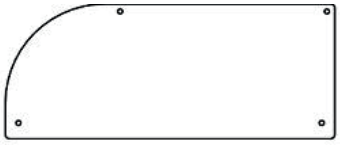					
Nº. 28	Placa para etiquetas (2 peças)	Nº. 29	Capa (1 peça)		

LISTA DE EMBALAGEM BLISTER

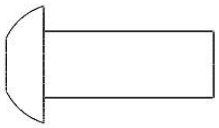		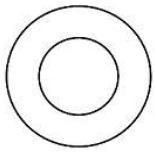		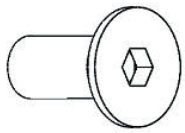	
A	Parafuso de cabeça plana M10 x 25 (8pcs)	B	Arruela plana ϕ 10 (28pcs)	C	Parafuso de cabeça escareada plana M10 x 25 (12pcs)
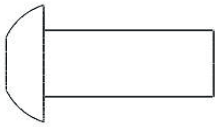		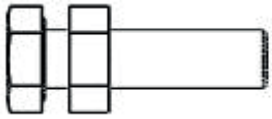		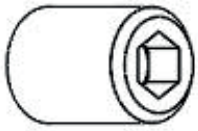	
D	Parafuso de cabeça redonda M8 x 20 (4pcs)	E	Porca de parafuso oco de cabeça sextavada M12 x 45 (1pc)	F	Fio superior M8 x 12 (8pcs)
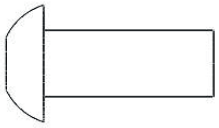		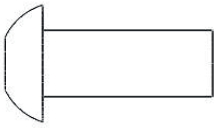		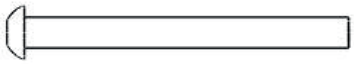	
G	Parafuso de cabeça plana M8 x 20 (2pcs)	H	Parafuso de cabeça plana M10 x 20 (8pcs)	I	Parafuso cabeça redonda M8 x 70 (4pcs)
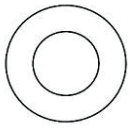		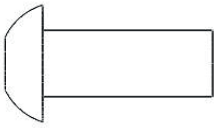		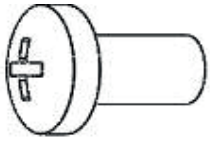	
J	Arruela plana Φ 8 (8pcs)	K	Parafuso de cabeça redonda M8 x 24 (4pcs)	L	Parafuso de cabeça cilíndrica com recesso cruzado M5x10x12
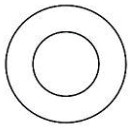					
M	Arruela plana Φ 5 (12pcs)				

ETAPAS DA MONTAGEM

Etapa Nº	Item Nº	Nome	Quantidade	Item Nº	Nome	Quantidade
1	1	Grupo de soldagem de porta pequena	1	A	Parafuso de cabeça plana M10 x 25	8
	2	Grupo de soldagem de estrutura principal	1	B	Arruela plana ϕ 10	8
	3	Grupo de soldagem de conexão superior	1			
	4	Grupo de soldagem de conexão inferior	1			

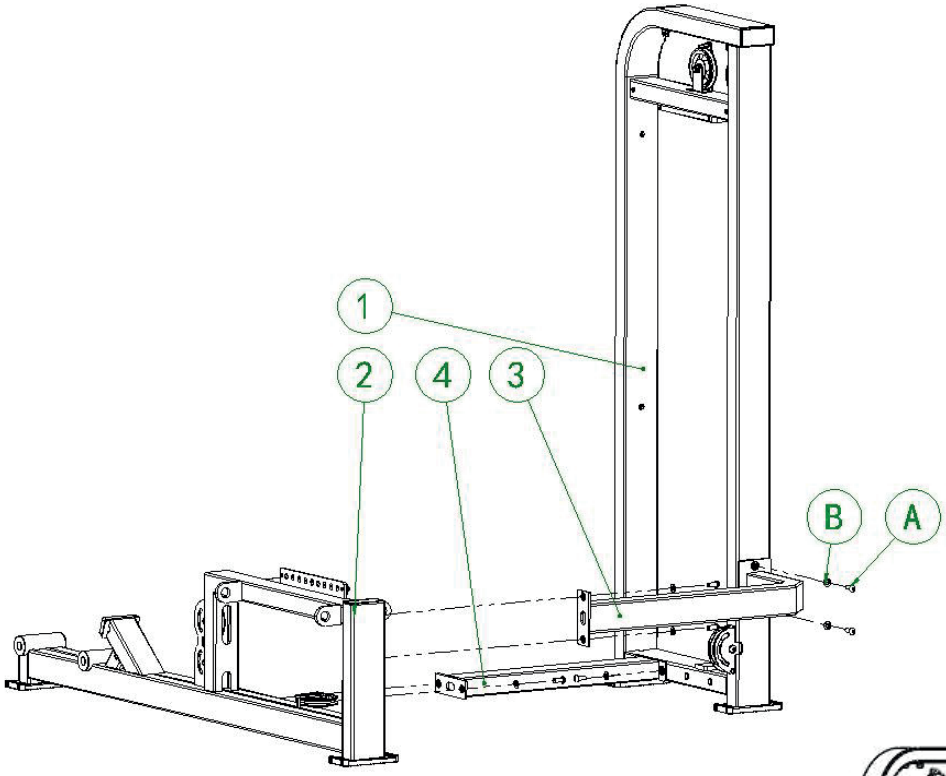

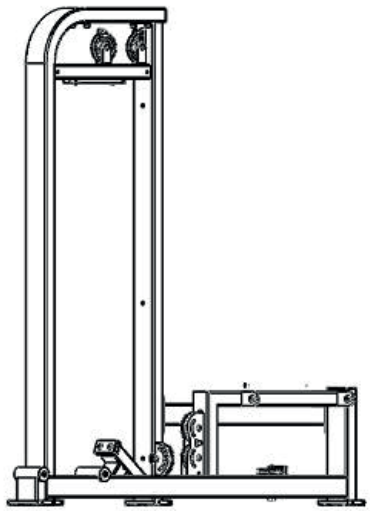

COMPONENTES DE SOLDAGEM DE PORTA PEQUENA Nº. 1 - 1 PEÇA

Etapa Nº	Item Nº	Nome	Quantidade	Item Nº	Nome	Quantidade
	30	Conjunto de corda de cartão polia	2	B	Arruela plana ф 10	4
	31	Polia 105	3	O	Porca rebite hexagonal M8	6
	32	Pino de polia	1	P	Porca rebite sextavada M10	8
	33	Cobertura para os pés	2	Q	Porca de fixação M10	3
	55	Tampão de tubo quadrado 50 x 100		N	Parafuso de cabeça plana M10 x 45	3

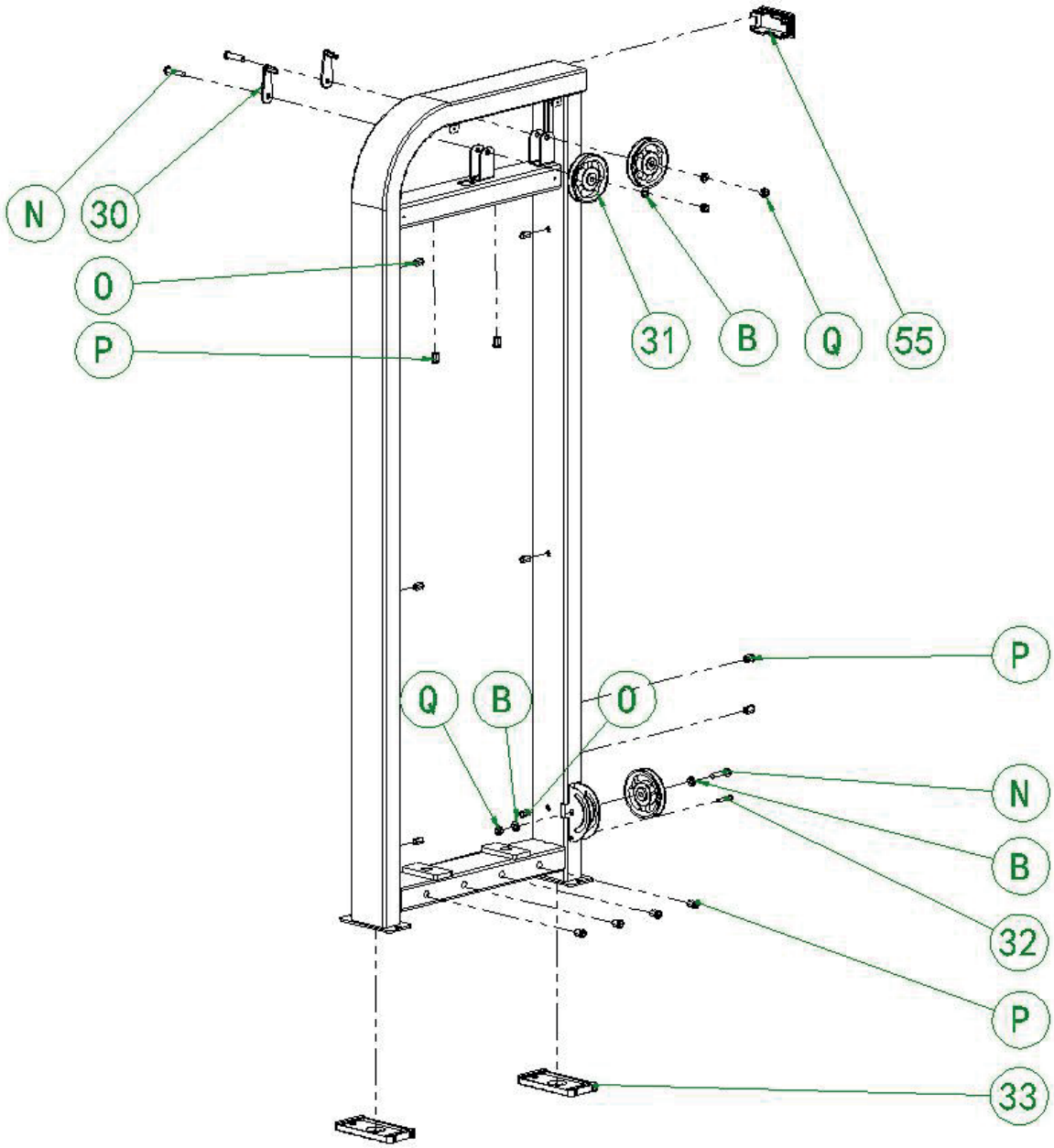

COMPONENTES DA ESTRUTURA PRINCIPAL Nº. 4 - 1 PEÇA

Etapa Nº	Item Nº	Nome	Quantidade	Item Nº	Nome	Quantidade
	30	Conjunto de corda de cartão polia	1	B	Arruela plana ф 10	4
	31	Polia 105	3	N	Parafuso de cabeça plana M10 x 45	3
	33	Cobertura para os pés	2	P	Porca rebite sextavada M10	4
	34	Placa de ajuste de aço inoxidável	1	Q	Porca de fixação M10	2
	35	Espaçador de polipropileno	4	R	Parafuso cabeça de cilindro M8 x 10	2
	36	Rolamentos rígidos de esferas	4	V	Parafuso de cabeça chata M10 x 16	2
	54	Almofada de choque fina 15mm	1	55	Plug de tubo quadrado 50 x 100	1
	32	Pino da polia	1			

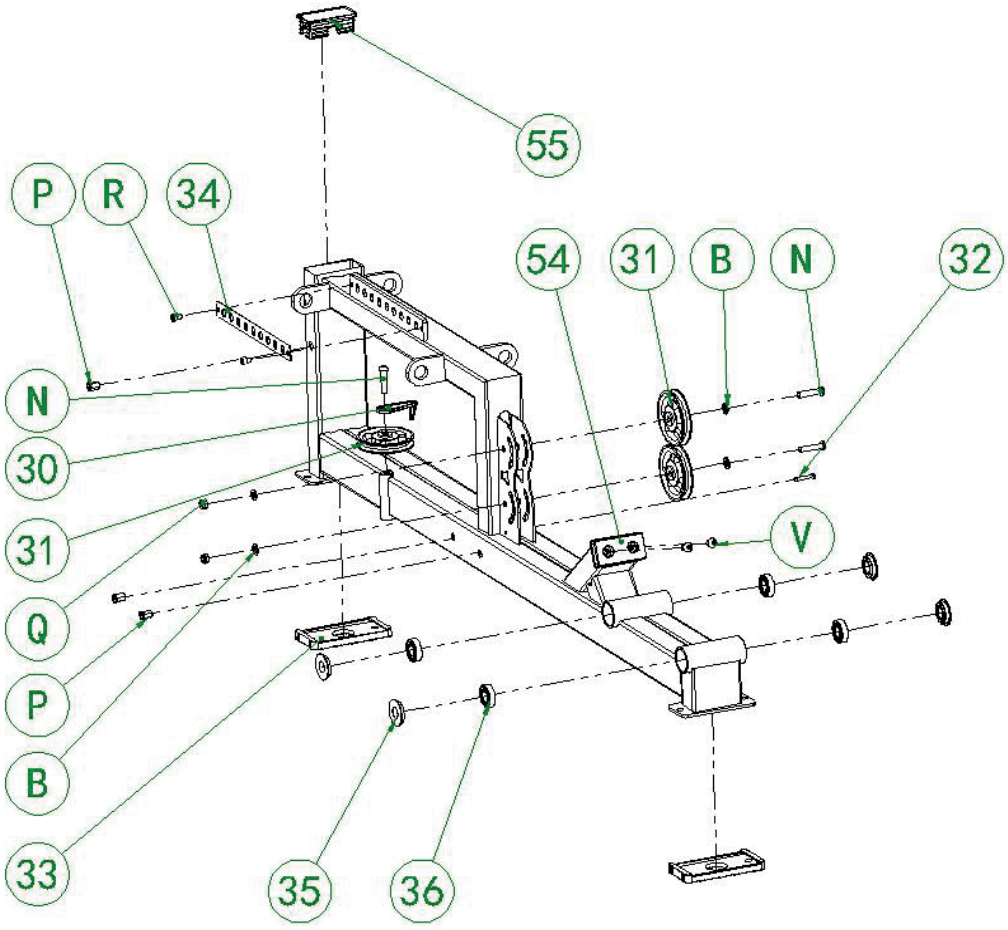

ETAPAS DA MONTAGEM

Etapa Nº	Item Nº	Nome	Quantidade	Item Nº	Nome	Quantidade
2	5	Capa de liga de alumínio plana	8	10	Conjunto de soldagem de braço frontal	4
	6	Eixo galvanizado 2004	1	11	Conjunto de soldagem conexão do pé	4
	7	Eixo de braço móvel 2003	2	C	Parafuso de cabeça escareada plana M10 x 25	8
	8	Eixo galvanizado 2007	1			
	9	Conjunto de soldagem de braço móvel	4			

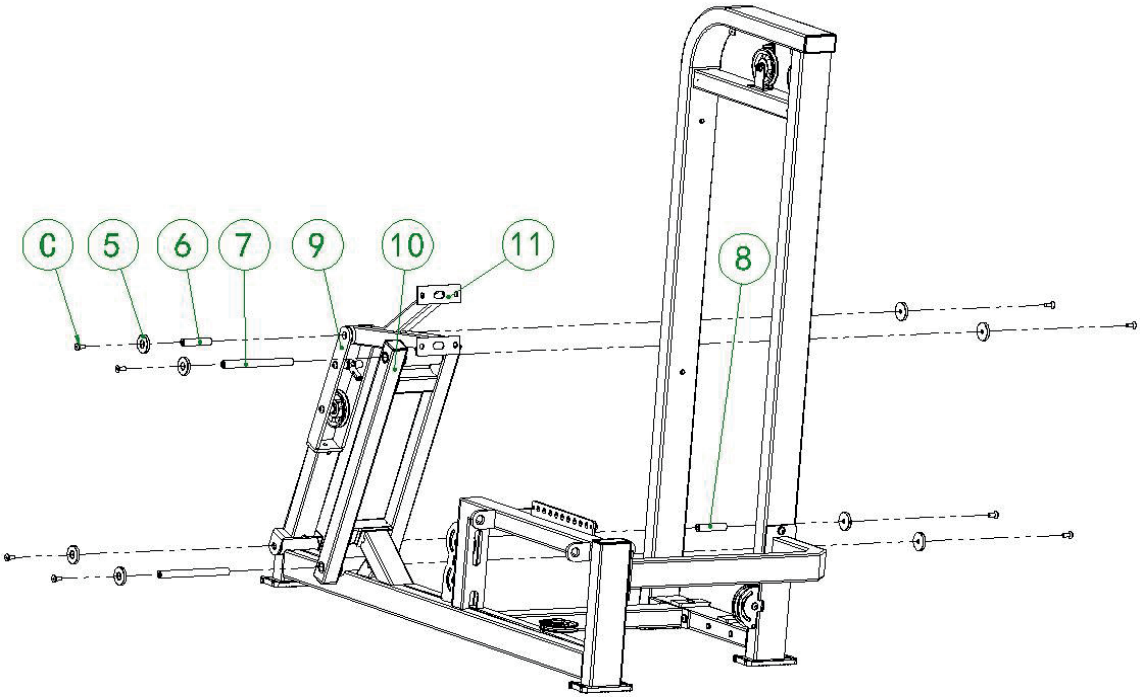

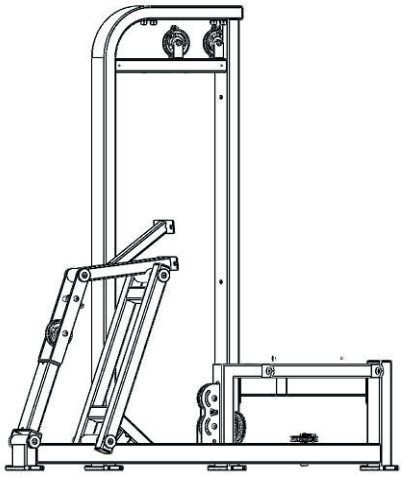

CONJUNTO DE SOLDAGEM DE BRAÇO MÓVEL Nº. 9 - 1 PEÇA

Etapa Nº	Item Nº	Nome	Quantidade	Item Nº	Nome	Quantidade
	31	Polia 105	1	B	Arruela plana ϕ 10	4
	37	Espaçador 2002	4	Q	Porca de fixação M10	2
	38	GT003	2	S	Parafuso de cabeça chata M10 x 105	2
	39	Fivela positiva de rolamento articular	1			

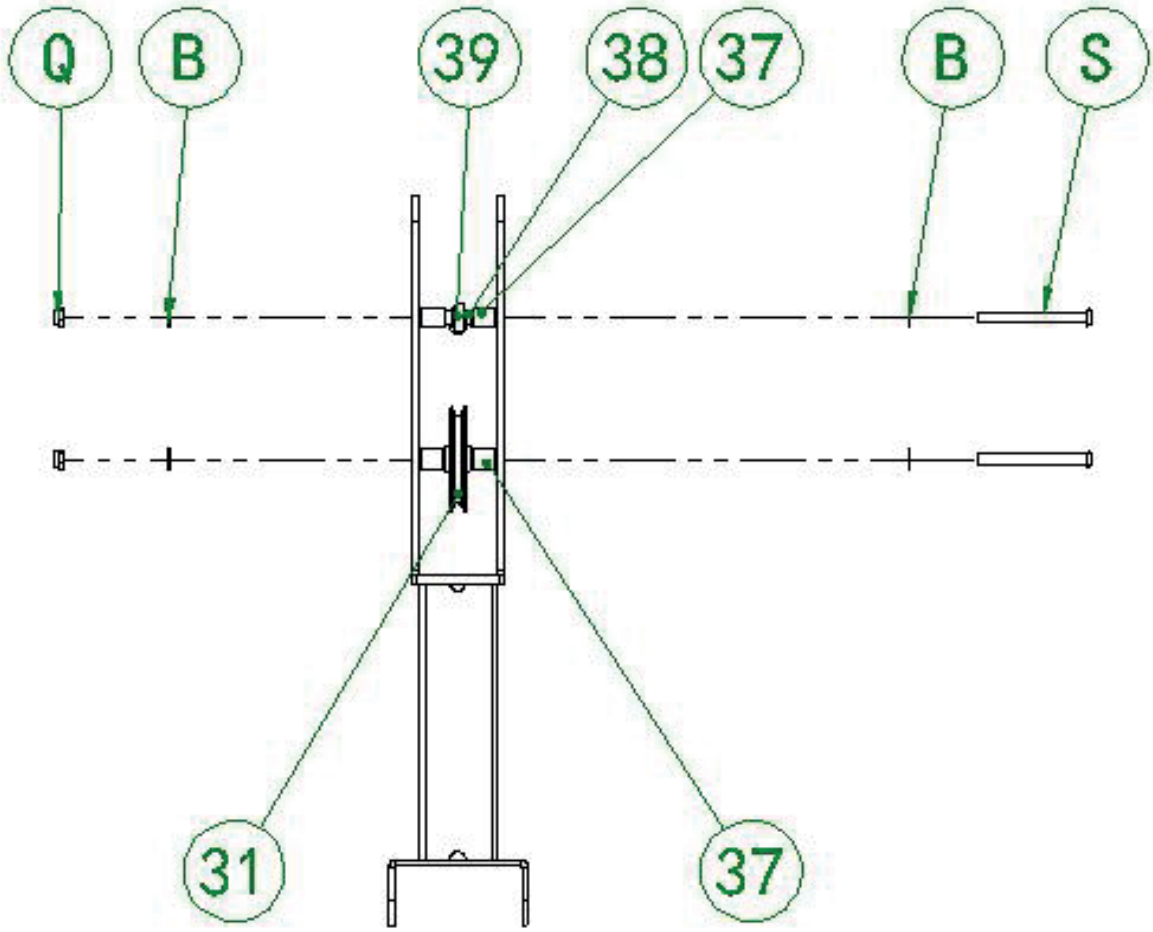

CONJUNTO DE SOLDAGEM DE BRAÇO FRONTAL Nº. 10 - 1 PEÇA

Etapa Nº	Item Nº	Nome	Quantidade	Item Nº	Nome	Quantidade
	40	Plugue de tubo quadrado 50 x 50	4			

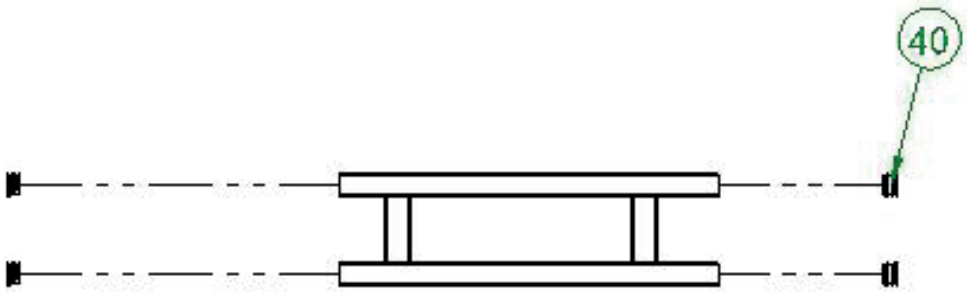

CONJUNTO DE ASSENTO Nº. 6 - 1 PEÇA

Etapa Nº	Item Nº	Nome	Quantidade	Item Nº	Nome	Quantidade
	35	Espaçador de polipropileno 2013	4	36	Rolamentos rígidos de esferas	4

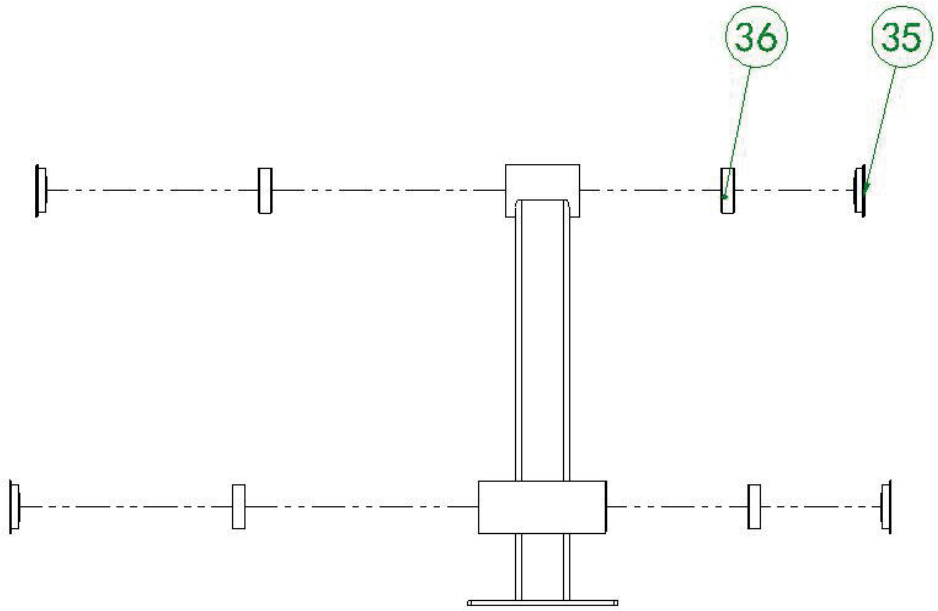

ETAPAS DA MONTAGEM

Etapa Nº	Item Nº	Nome	Quantidade	Item Nº	Nome	Quantidade
3	12	Suporte pequeno 6001	1			
	D	Parafuso de cabeça redonda M8 x 20	1			

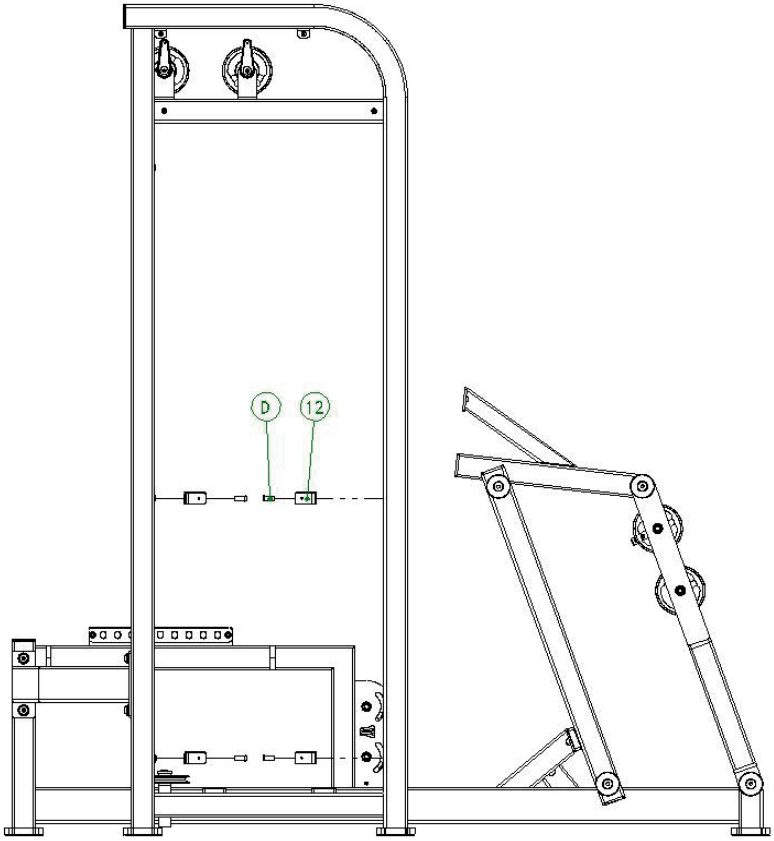

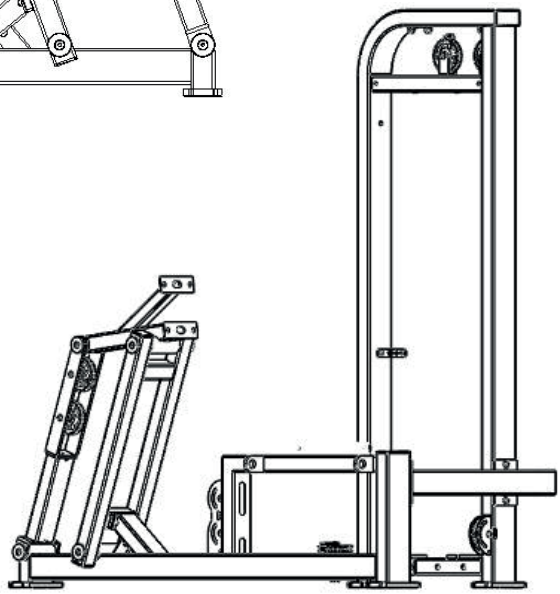

ETAPAS DA MONTAGEM

Etapa Nº	Item Nº	Nome	Quantidade	Item Nº	Nome	Quantidade
4	13	Placa de fixação de eixo óptico 6011	1	19	Coluna de borracha de contrapeso 0611	2
	14	Haste guia 2002	2	20	Contrapino 10 x 70C	1
	15	Haste de ajuste de peso 15 buracos	1	21	Pino removível	1
	16	Coluna de corda de bloqueio 0316	1	E	Porca de parafuso oco de cabeça sextavada M12 x 45	1
	17	Conjunto de cabeça de contrapeso longo	1	F	Fio superior M8 x 12	2
	18	Pilha de peso		G	Parafuso de cabeça plana M10 x 30	2

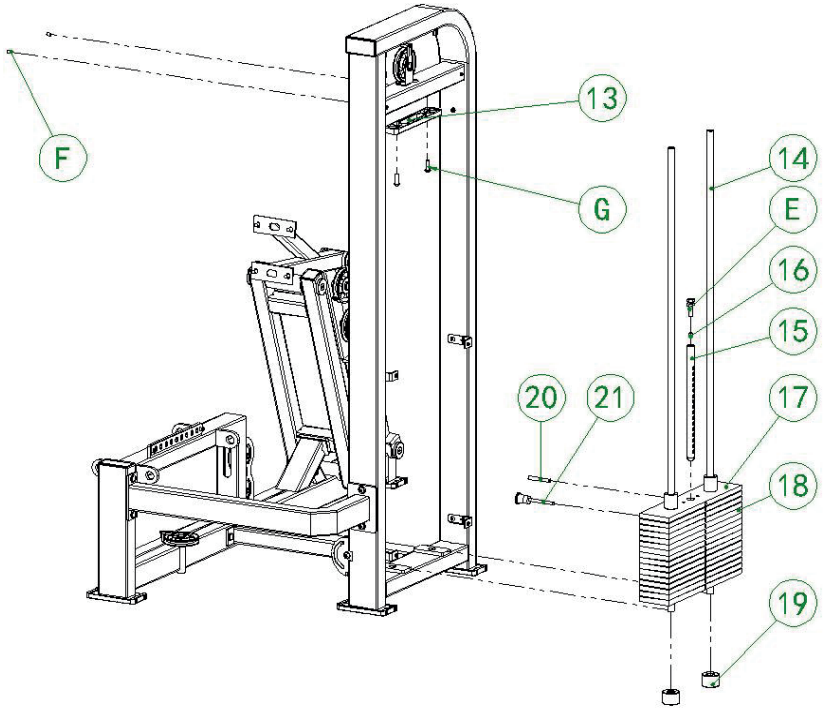

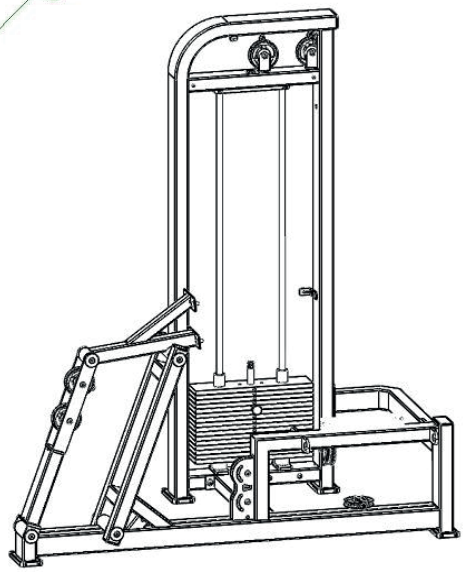

CABEÇA LONGA DO CONTRAPESO Nº. 17 - 1 PEÇA

Etapa Nº	Item Nº	Nome	Quantidade	Item Nº	Nome	Quantidade
	41	Manga guia da placa de peso	2			
	42	Pilha de peso de cabeça	1			

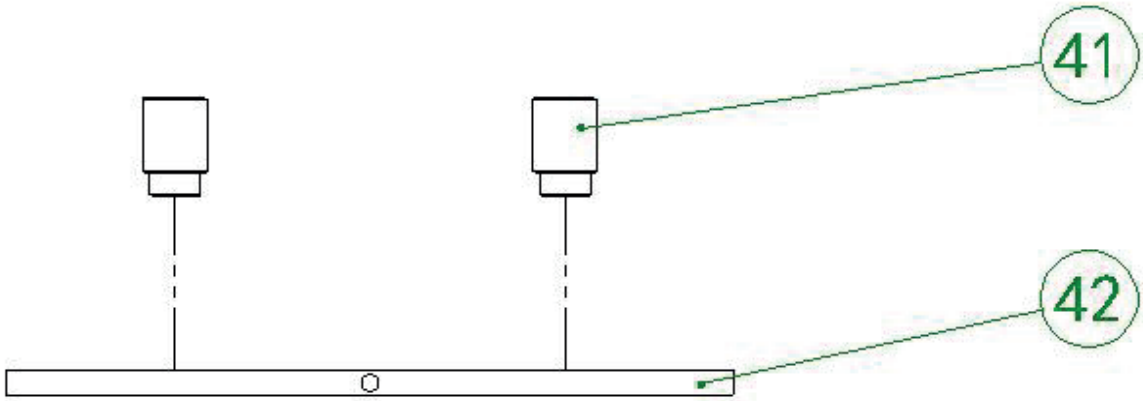

ETAPAS DA MONTAGEM

Etapa Nº	Item Nº	Nome	Quantidade	Item Nº	Nome	Quantidade
5	56	Placa de fixação de eixo óptico 6011	1			
	F	Haste guia 2002	2			

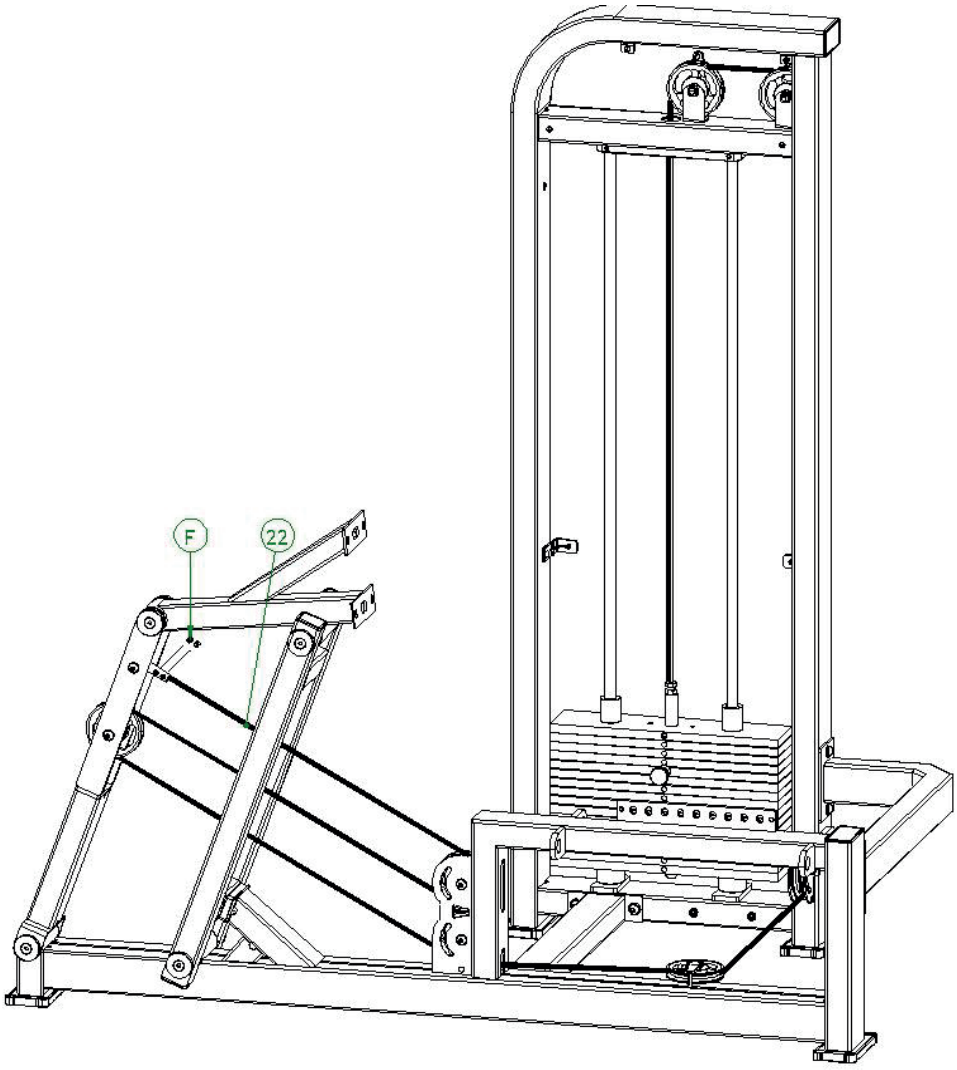

Diagrama esquemático de rolamento do cabo de aço

ETAPAS DA MONTAGEM

Etapa Nº	Item Nº	Nome	Quantidade	Item Nº	Nome	Quantidade
6	22	Grupo de soldagem de pedal	1	B	Arruela plana Φ 10	4
				H	Parafuso de cabeça chata M10*20	4

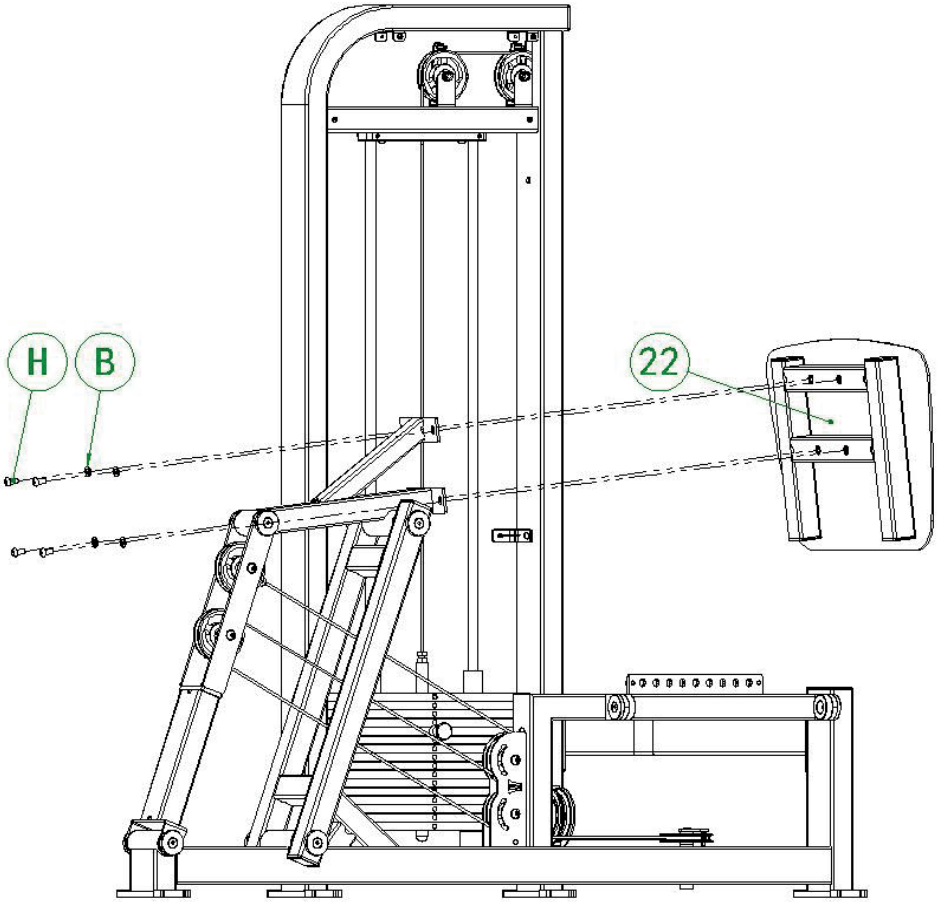

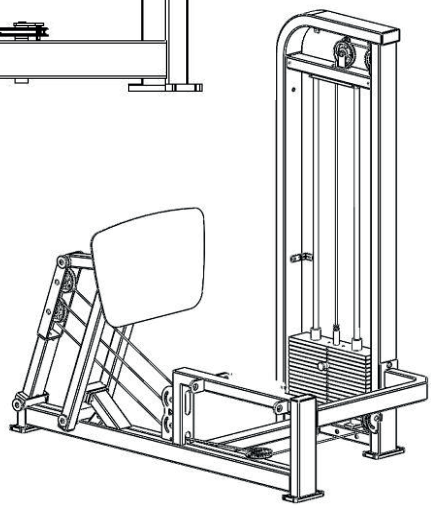

GRUPO DE SOLDAGEM DE PEDAL Nº. 22 - 1 PEÇA

Etapa Nº	Item Nº	Nome	Quantidade	Item Nº	Nome	Quantidade
	40	597 Novo plugue de tubo quadrado 50 x 50	4			

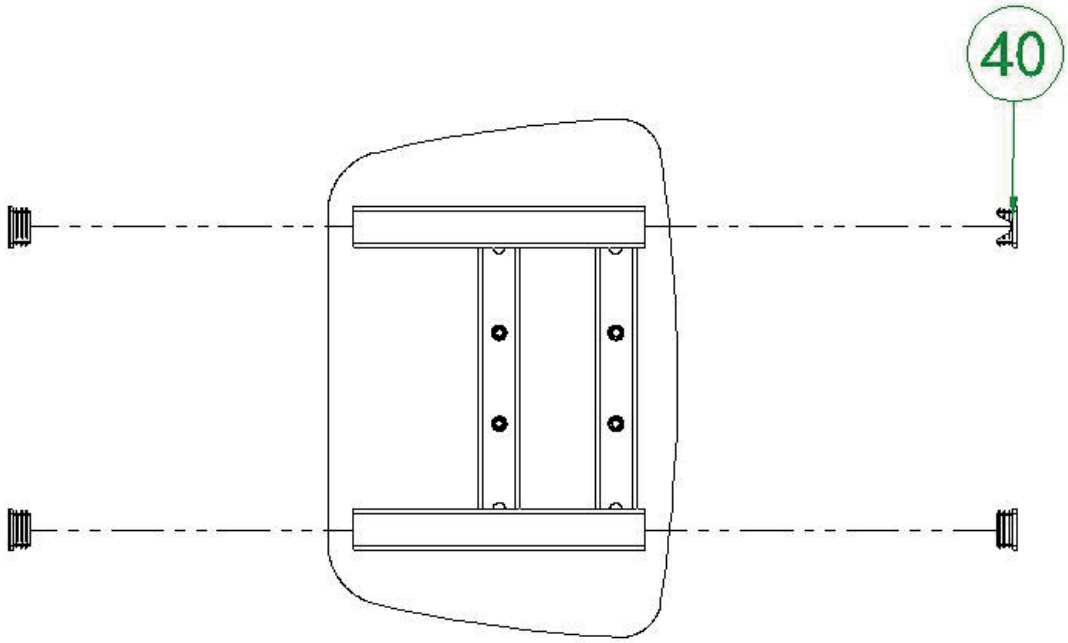

ETAPAS DA MONTAGEM

Etapa Nº	Item Nº	Nome	Quantidade	Item Nº	Nome	Quantidade
7	5	Extremidade plana em liga de alumínio	4	C	Parafuso de cabeça escareada plana M10 x 25	4
	23	Almofada redonda de absorção de choque	4			
	24	Eixo deslizante	2			
	25	Grupo de soldagem traseira de almofada	1			

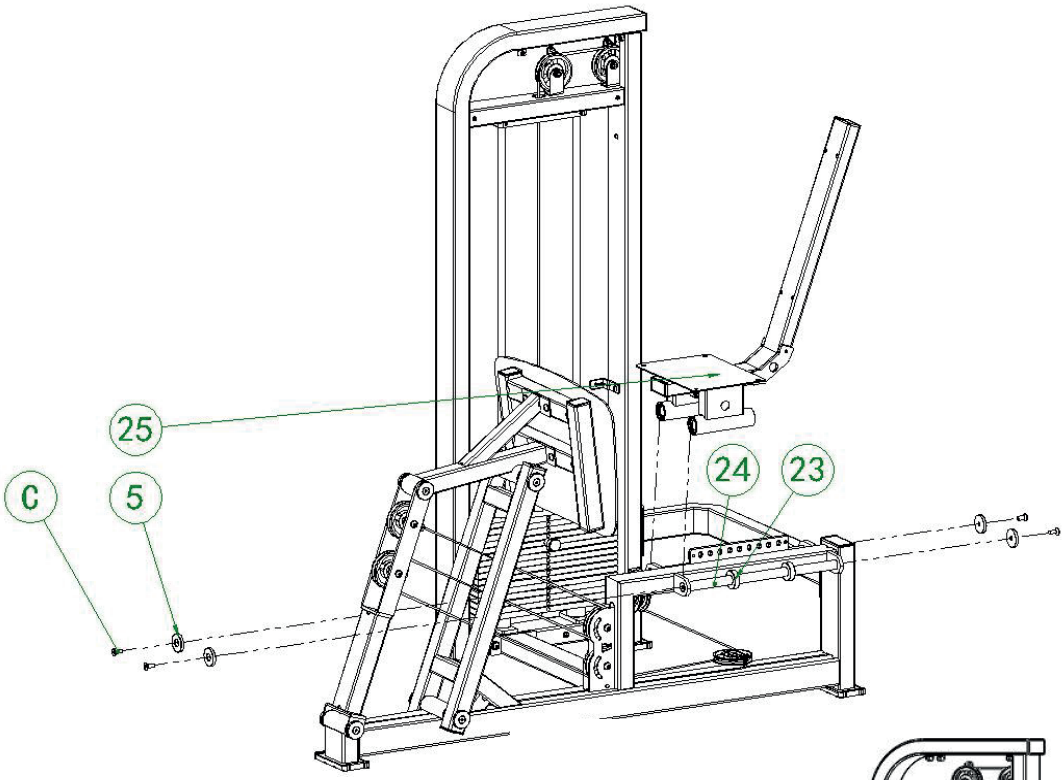

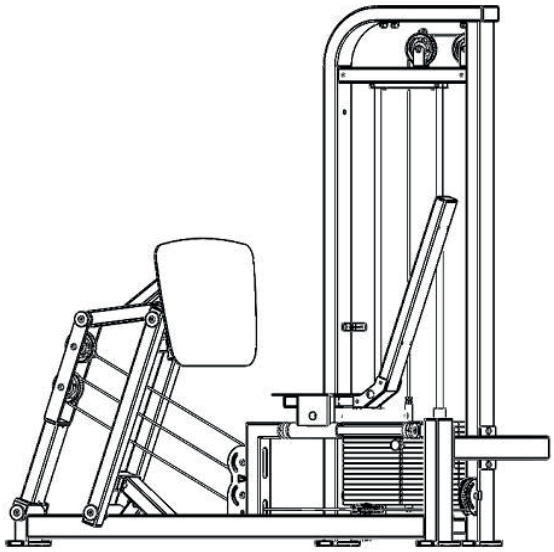

GRUPO DE SOLDAGEM TRASEIRA COM ALMOFADA Nº. 25 - 1 PEÇA

Etapa Nº	Item Nº	Nome	Quantidade	Item Nº	Nome	Quantidade
	43	596 Novo plugue de tubo quadrado 40 x 80	2			
	44	Pino (galvanizado) 2006	1			
	45	Q1018-5029 Pino de mola em liga de alumínio	1			
	46	Rolamento linear LM25UU	4			
	47	Carta perfurada Φ 40	4			
	55	Mola Q1001-5090	1			

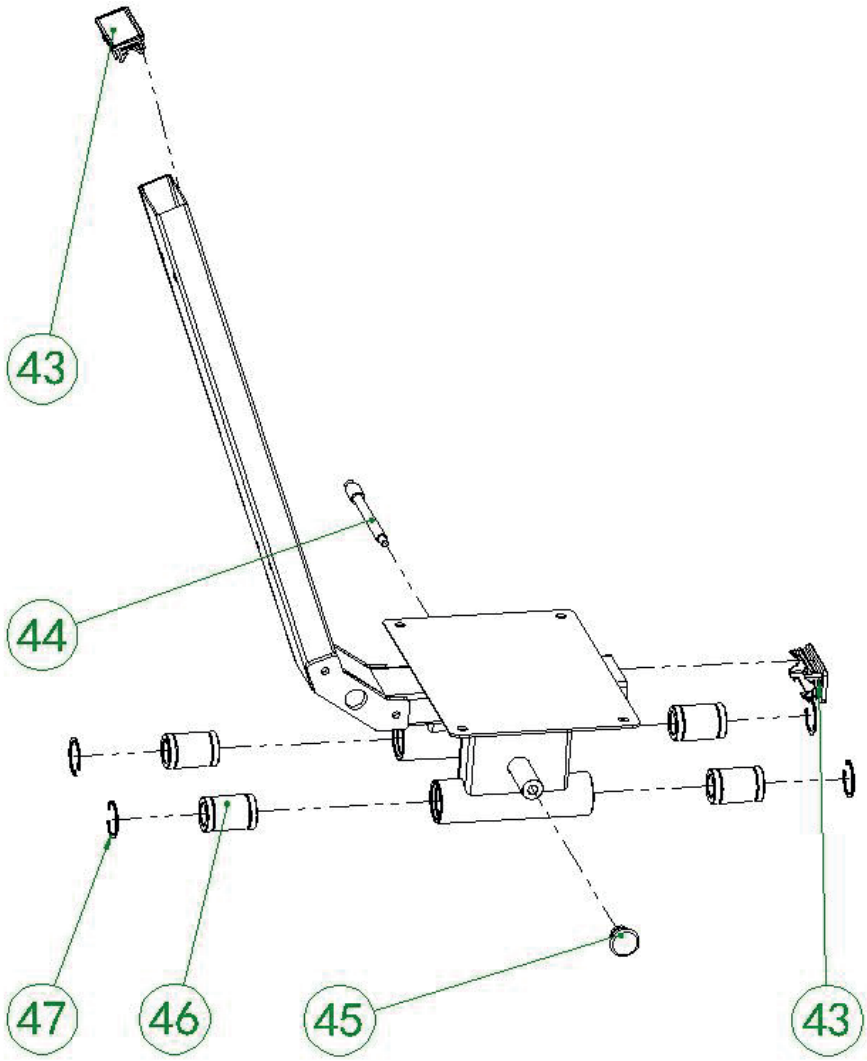

ETAPAS DA MONTAGEM

Etapa Nº	Item Nº	Nome	Quantidade	Item Nº	Nome	Quantidade
8	26	Encosto grande	1	I	Parafuso de cabeça redonda M8 x 70	4
	27	Grupo de soldagem traseira de almofada	1	J	Arruela plana Φ8	8
				K	Parafuso de cabeça redonda M8 x 25	4

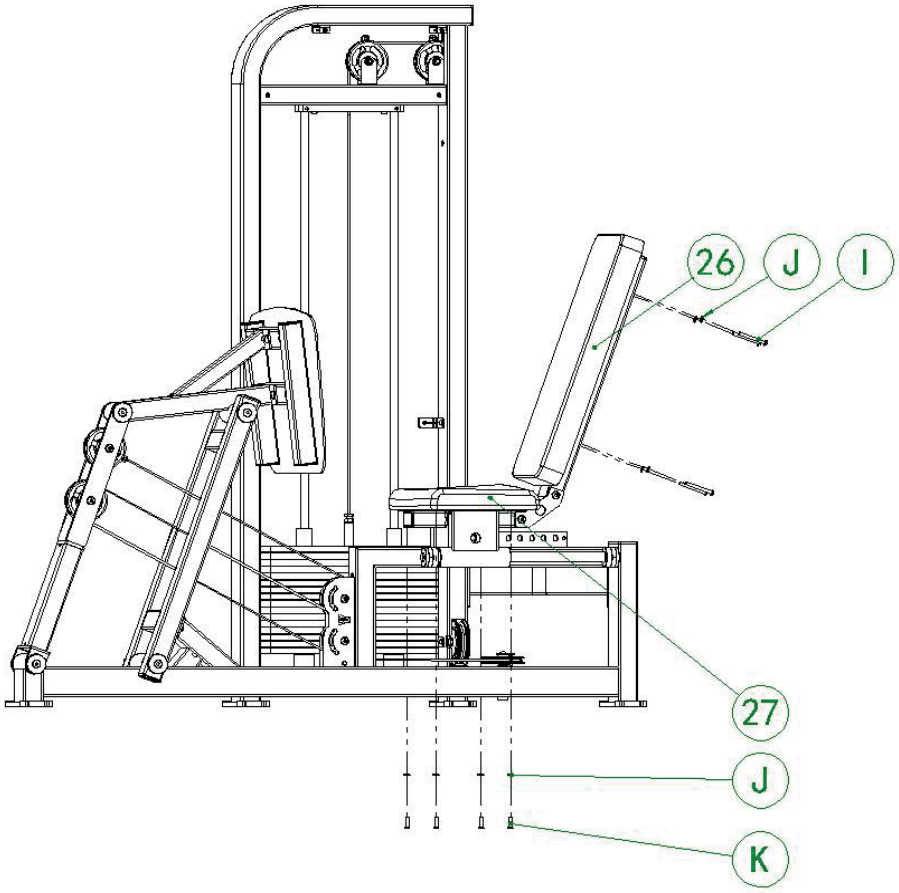

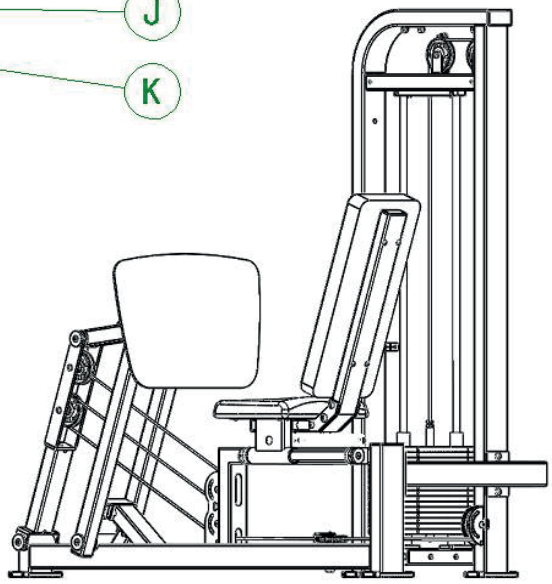

ETAPAS DA MONTAGEM

Etapa Nº	Item Nº	Nome	Quantidade	Item Nº	Nome	Quantidade
9	28	Edição de etiqueta	2	L	Parafuso de cabeça panela com recesso cruzado M5 x 10	12
	29	Capa	1	M	Arruela plana Φ 5	12

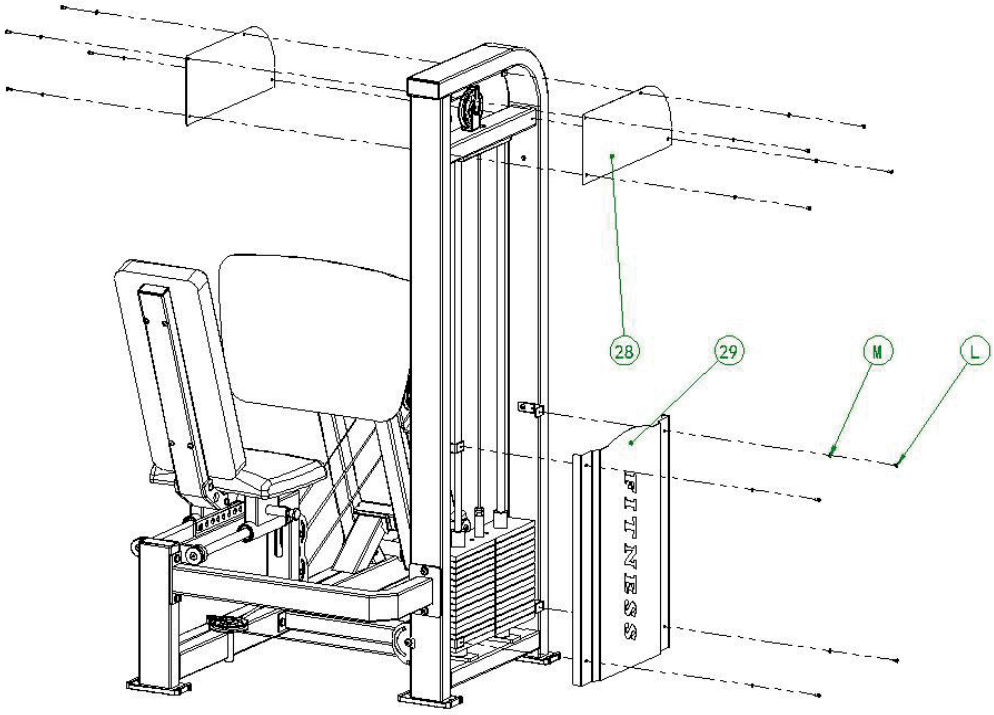

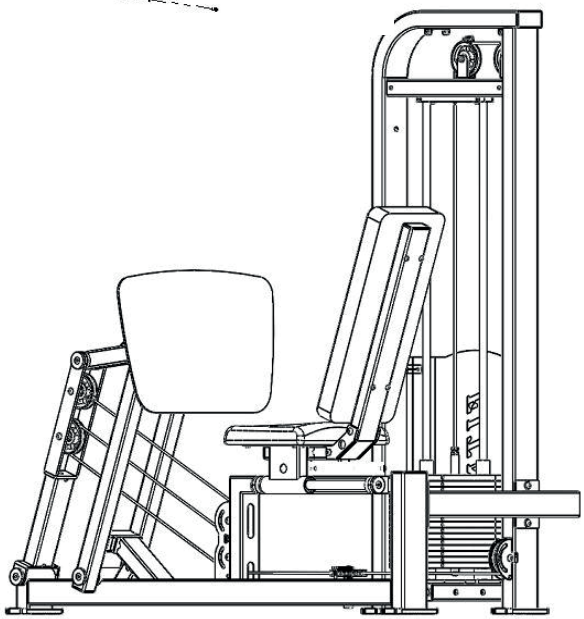

ETAPAS DA MONTAGEM

Etapa Nº	Item Nº	Nome	Quantidade	Item Nº	Nome	Quantidade
10	48	Grupo de soldagem do punho esquerdo	1	B	Arruela plana Φ 10	4
	49	Grupo de soldagem com punho direito	1	H	Parafuso de cabeça chata M10 x 20	4

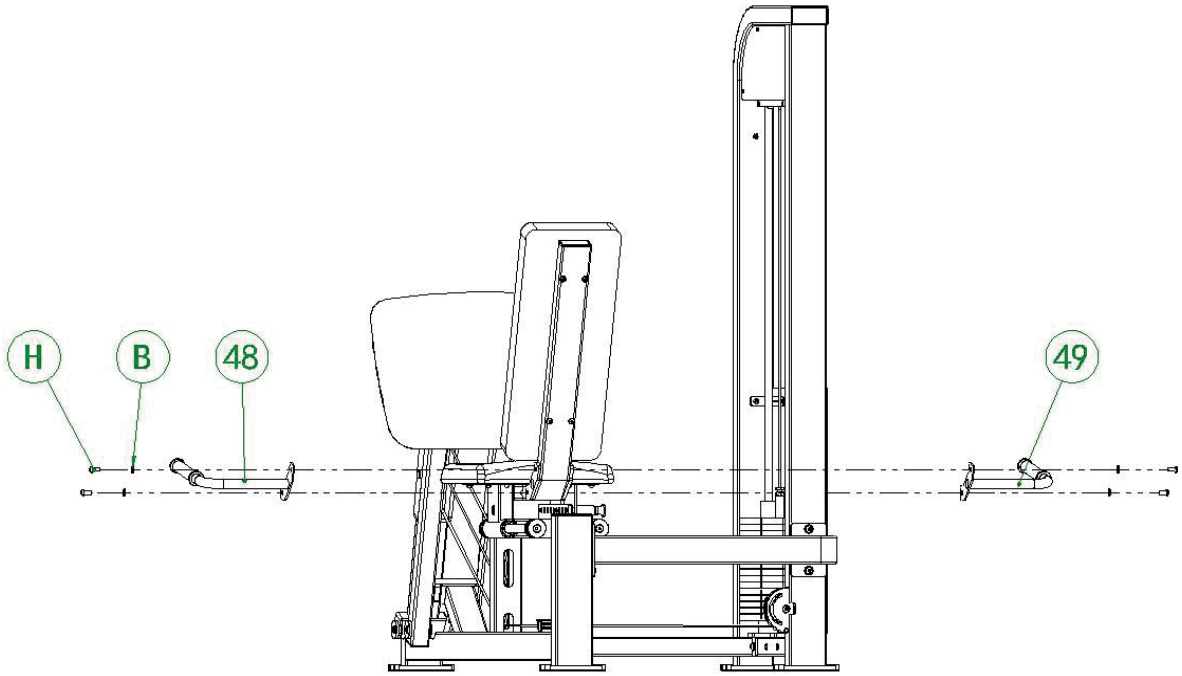

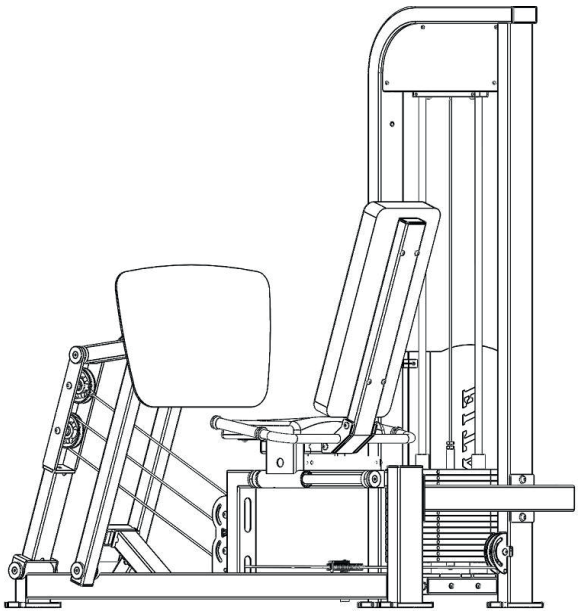

Grupo de soldagem do punho esquerdo nº. 48

Etapa Nº	Item Nº	Nome	Quantidade	Item Nº	Nome	Quantidade
	50	Tampas finais de alumínio 2010	1	53	Tampa de fechadura de alumínio 0218	1
	51	Porca estrela M8 2017	1	T	Parafuso de cabeça escareada plana M8 x 25	1
	52	Cabo de borracha 180mm	1	U	Fio superior M5 x 6	2

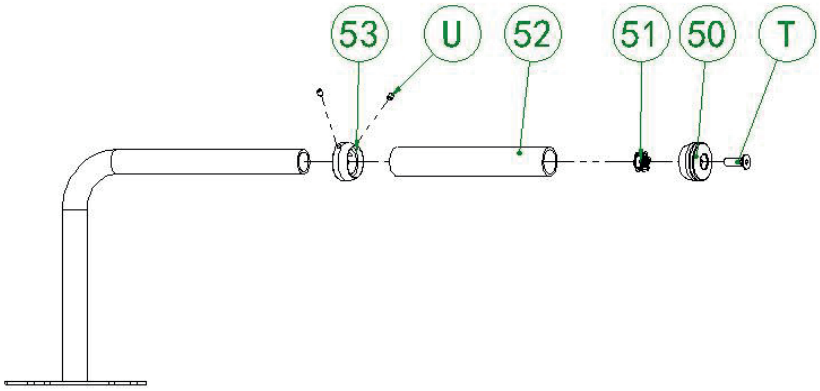

Grupo de soldagem do punho direito nº. 49
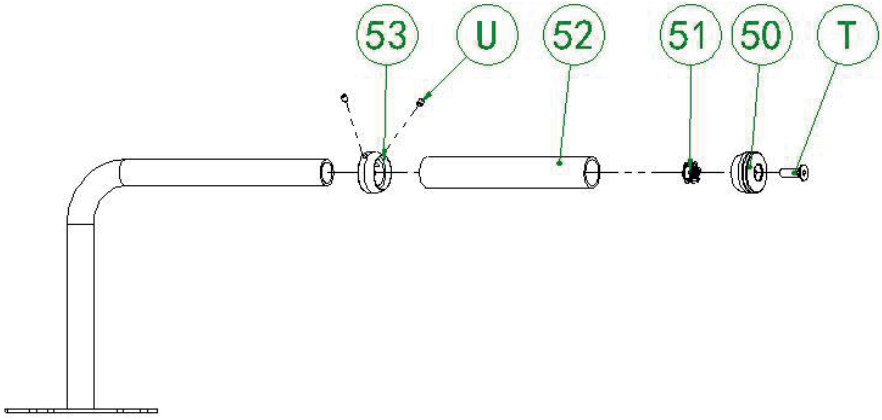
Etapa Nº	Item Nº	Nome	Quantidade	Item Nº	Nome	Quantidade
	50	Tampas finais de alumínio 2010	1	53	Tampa de fechadura de alumínio 0218	1
	51	Porca estrela M8 2017	1	T	Parafuso de cabeça escareada plana M8 x 25	1
	52	Cabo de borracha 180mm	1	U	Fio superior M5 x 6	2