ASTRATECH

ROSCA DIRETA
BÍCEPS

AST-N006
GUIA DE INSTALAÇÃO

AVISO IMPORTANTE

DECLARAÇÃO IMPORTANTE:

Primeiramente, agradecemos muito a sua compra do seu produto ASTRATECH.

Para sua saúde e segurança, antes de se exercitar, consulte seu médico e defina uma carga de exercício adequada para você. Antes de usar este equipamento, leia atentamente todas as instruções e avisos relacionados. Desta forma, você terá mais prazer durante o exercício. Ao começar a usar o seu produto ASTRATECH, nossa empresa considera que você já leu o manual de uso.

Após a compra deste equipamento, preencha cuidadosamente o "cartão de garantia do serviço pós-venda" e guarde-o. Enquanto isso, envie o recibo de devolução (canhoto) de volta para nossa empresa para que possamos oferecer um serviço melhor.

Este manual é a primeira edição de 2010 dos produtos da série NUEVE. O conteúdo deste manual pode mudar conforme a promoção dos produtos e não o informaremos.

Todos os avisos e instruções são para mantê-lo seguro e usar este equipamento corretamente. Caso não obedeça às sugestões, assuma as consequências.

Após a leitura, o usuário deve guardar este manual em um local acessível a qualquer momento.

APRESENTAÇÃO DO PRODUTO:

1. A estrutura principal é feita de tubo de aço de alta qualidade, durável e seguro.
2. Utilizando um cabo de aço de alta resistência como fio de transmissão, você se sentirá seguro e durável.
3. A pilha de pesos é feita de ferro fundido e possui capa protetora.
4. A parte giratória possui rolamento de alta qualidade, durável e silencioso durante o uso.
5. O guia de alta qualidade torna o uso mais suave.

ATENÇÃO

1. Este equipamento de treinamento destina-se apenas ao uso em organizações seguras de treinamento, como associações esportivas, estabelecimentos de ensino, hotéis, clubes e estúdios, onde o acesso e o controle são especificamente regulamentados pelo proprietário (pessoa com responsabilidade legal).
2. O equipamento de treinamento deve ser usado apenas em áreas onde o controle de acesso é especificamente regulamentado pelo proprietário; a extensão do controle depende dos usuários, por exemplo, grau de confiabilidade, idade, experiência, etc.
3. O equipamento de treinamento deve ser usado apenas em áreas supervisionadas.
4. Mantenha sempre crianças sem supervisão e pessoas com deficiência longe do equipamento.
5. Danos à saúde podem resultar de treinamento incorreto ou excessivo. Consulte o profissional para escolher o método de exercício correto e a carga adequada.
6. Ajuste a carga e o equipamento (por exemplo, ajuste do assento) antes de usar.
7. Verifique se o parafuso e o corrimão estão fora de serviço antes de começar a usá-lo.
8. Quando pilhas de pesos, braços e outras partes deste equipamento estiverem bloqueadas, o manuseio deve ser feito com a ajuda de outras pessoas, para evitar que as pilhas de pesos caiam repentinamente e causem acidentes.
9. Ajuste o comprimento do cabo de aço corretamente e nunca torça o cabo de aço. Após usar o equipamento por um período, o proprietário deve verificar o cabo de aço para garantir que não haja fenômenos anormais na conexão. Em caso de problemas, consulte imediatamente um profissional de manutenção.
10. Não deixe a pilha de pesos cair repentinamente. Para evitar a destruição de outras pilhas de pesos, levante-a quando as pilhas de pesos estiverem próximas da colisão.
11. Durante o uso, evite esticar as mãos sobre as pilhas de pesos ou as partes móveis, para não ferir os dedos.

ATENÇÃO

12. Nunca permita que pessoas com problemas cardíacos ou crianças menores de 12 anos utilizem este equipamento.
13. O equipamento de treinamento está em conformidade com a norma EN 957-2 classe S (S = estúdio);
14. 14. O peso máximo de treino é de 150 kg (330 libras). O peso corporal máximo do usuário é de 150 kg (330 libras).
15. O aparelho deve ser posicionado de forma estável. Deve haver um espaço de 2000 mm x 2000 mm ao redor do aparelho.
16. Escopo do produto: Uso principal em academias profissionais. O segundo é em condomínios residenciais, academias de empresas.
17. Se sentir tonturas, excesso de peso ou outro desconforto, pare o exercício e consulte um médico.
18. O equipamento deve ser instalado em uma superfície estável e plana.
19. O aparelho deve ser usado somente em ambientes internos e deve ser mantido longe da umidade.
20. Use calçados e casacos adequados.
21. Faça aquecimento antes do exercício.
22. Não use o equipamento para realizar funções impossíveis.
23. Exercite-se sob orientação de um instrutor profissional.
24. 24. Inspecione a estabilidade do equipamento antes de utilizá-lo.
25. Nenhum dispositivo de ajuste que possa interferir na movimentação do usuário deve ser deixado saliente.

INSTRUÇÃO DE USO

Músculos Treinados: Bíceps.
Dimensões: 1547 mm (C) x 918 mm (L) x 1600 mm (A) Peso: 210 kg
Instruções de Uso:
1. Leia todos os manuais do usuário antes de iniciar qualquer programa de exercícios.
2. Ajuste a altura do assento e mantenha o peito encostado na almofada.
3. Escolha o peso adequado e insira o pino completamente no orifício central das placas de peso.
4. Segure a alça completamente na posição correta.
5. Eleve os braços lentamente e mantenha um exercício firme e confortável.
6. Treine após se acalmar.
AVISO:
1. Aquecimento... É necessário um aquecimento de 5 a 10 minutos antes de iniciar o exercício, por exemplo, marcando o tempo, exercícios em pé, etc., para movimentar cada músculo da articulação e evitar lesões durante o exercício.
2. Dieta... Coma mais proteínas, vegetais e frutas. Comece a praticar exercícios até 40 minutos após as refeições. Alimente-se até meia hora após os exercícios e beba pouca água durante o exercício.
3. Respiração... Inspire enquanto se exercita, expire enquanto relaxa. Coordenar a respiração com o movimento.
4. Frequência... É necessário um descanso de 48 horas antes de exercitar o mesmo músculo.
5. Carga... O praticante deve escolher um peso adequado às suas condições físicas, certificando-se de não estar acima do peso para não causar lesões musculares. Os exercícios devem seguir o princípio progressivo; é normal sentir dores ao se exercitar pela primeira vez.

PLANO E PARÂMETRO

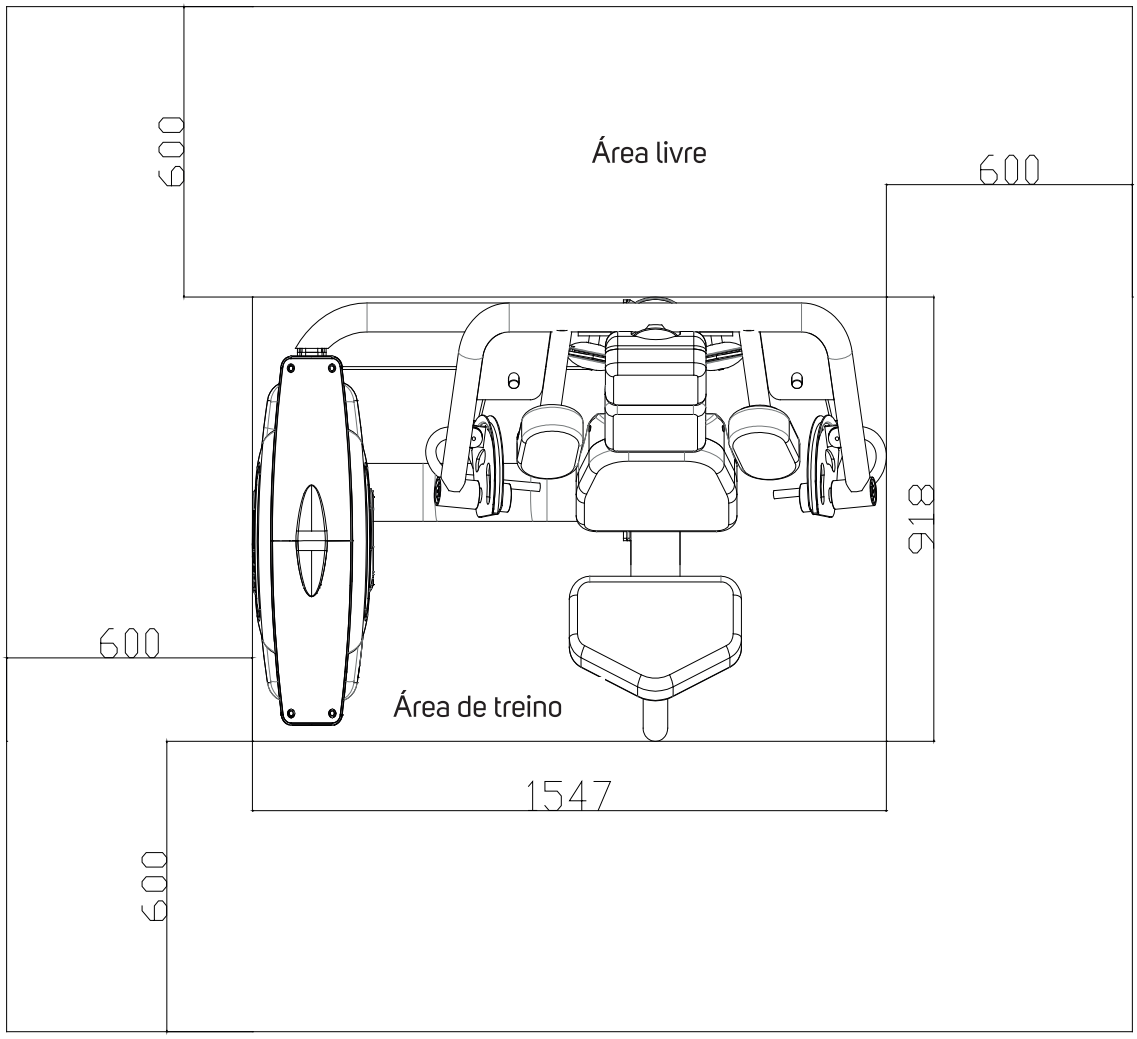

Unidade de medida: mm
Especificações
Classe: S
Capacidade de Peso Padrão: 80 kg/176 lb
Peso Máximo do Usuário: 150 kg/330 lb
Superfície Total do Produto: 1547 x 918 mm
Massa Total do Produto: 210 kg/462 lb

MANUTENÇÃO REGULAR

1. O nível de segurança do equipamento só pode ser mantido se ele for inspecionado regularmente quanto a danos e desgaste, por exemplo, cabos, polias e pontos de conexão.

2. Preste atenção especial aos componentes mais suscetíveis ao desgaste.

3. Substitua os componentes defeituosos imediatamente e/ou mantenha o equipamento fora de uso até o reparo.

4. Este equipamento deve passar por manutenção regular de acordo com a tabela a seguir:

Manutenção	Diária	Semanal	Trimestral
Verificar: conexão, parafuso, parafuso da pilha de pesos	✓		
Folga: amortecedor e tampa	✓		
Lubrificação: local de deslizamento			✓
Verificar: parafuso se estiver apertado		✓	
Lubrificação: suporte do rolamento			✓

ESBOÇO DE INSTALAÇÃO

Todo o conteúdo do manual do usuário garante que a máquina de musculação seja instalada com mais facilidade.

Leia os detalhes e instruções antes da instalação:

1. Como o tamanho e o peso do equipamento são muito grandes, escolha o local de instalação próximo à estação desejada e certifique-se de que haja espaço suficiente para o exercício.

2. Todas as peças podem ser colocadas em uma área livre e, em seguida,

ESBOÇO DE INSTALAÇÃO

retire a embalagem. A embalagem não pode ser removida antes da conclusão da instalação.

3. Aperte bem o parafuso, exceto as instruções adicionais.
4. Todas as peças devem ser instaladas de acordo com as indicações da ilustração.
5. A instalação pode ser concluída por duas pessoas.
6. Identifique todas as peças usando a tabela de identificação de peças.

DIAGRAMA DE ROTEAMENTO DE CABOS:

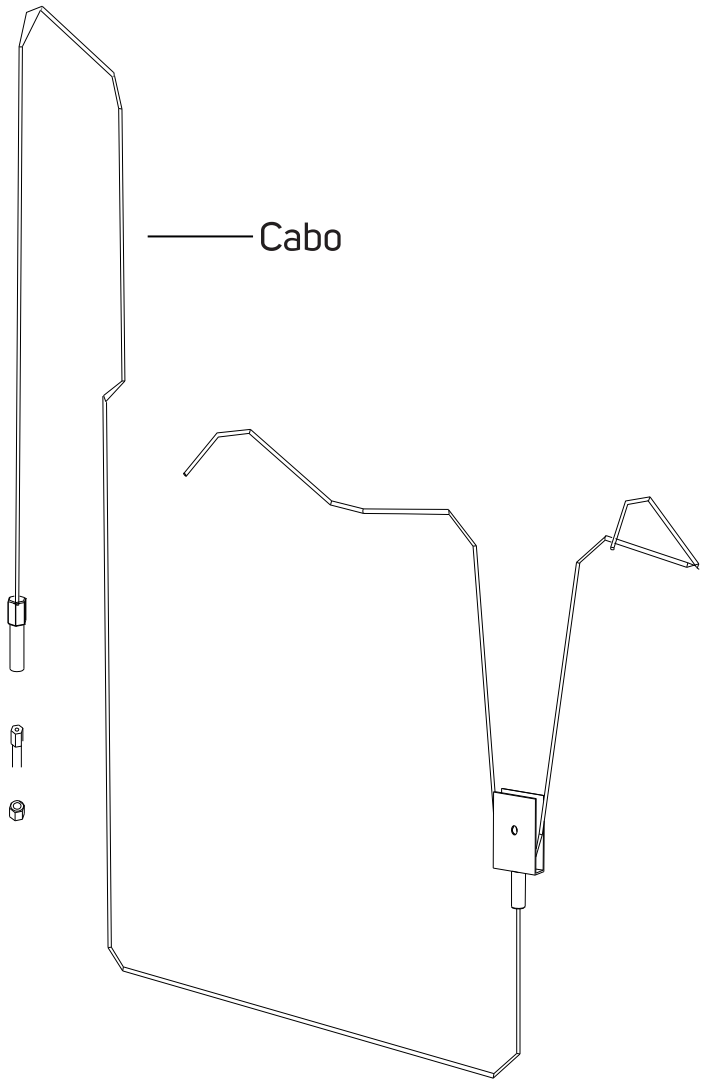

VISÃO EXPANDIDA

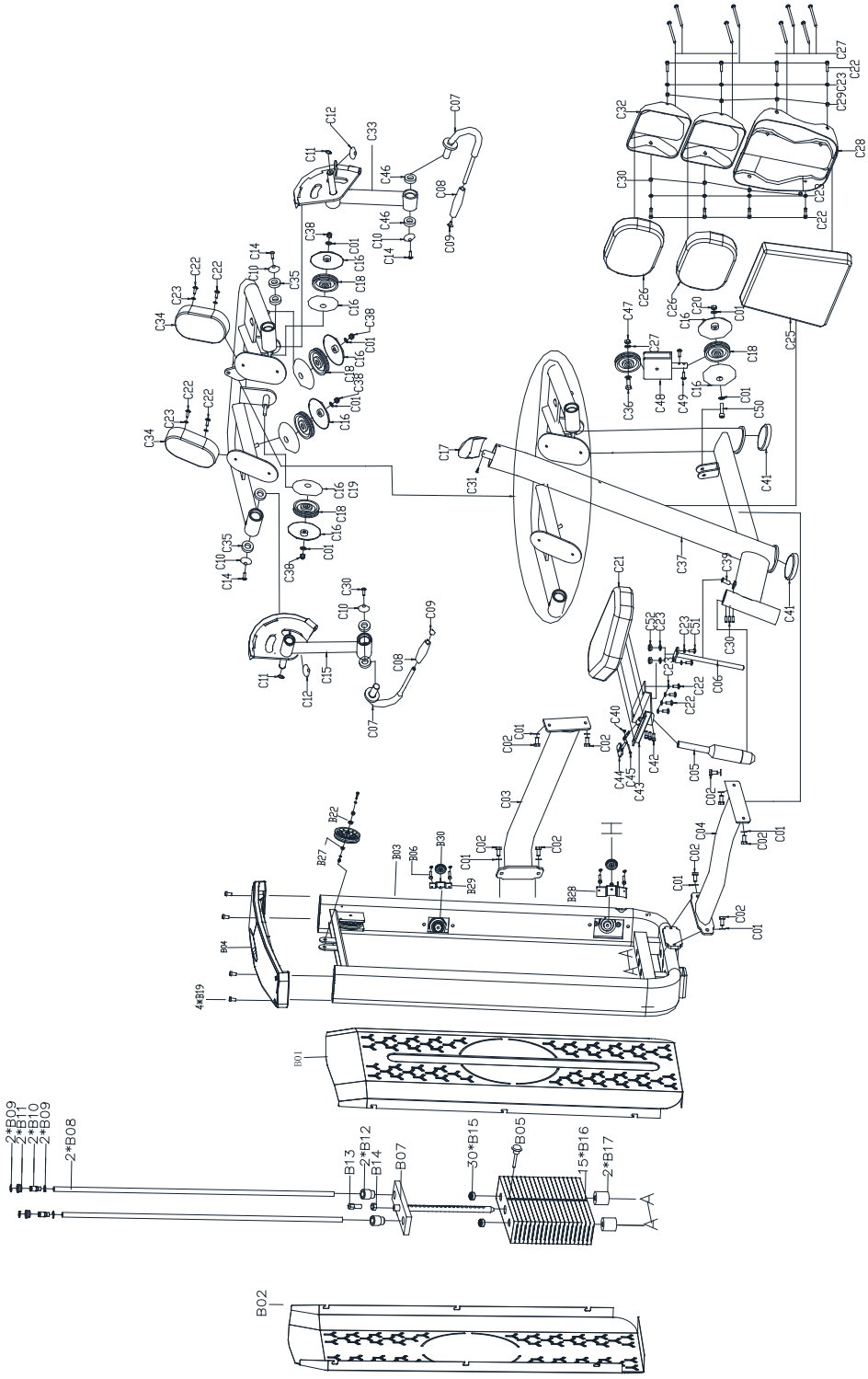

INSTRUÇÕES DE MONTAGEM

Passo 1:

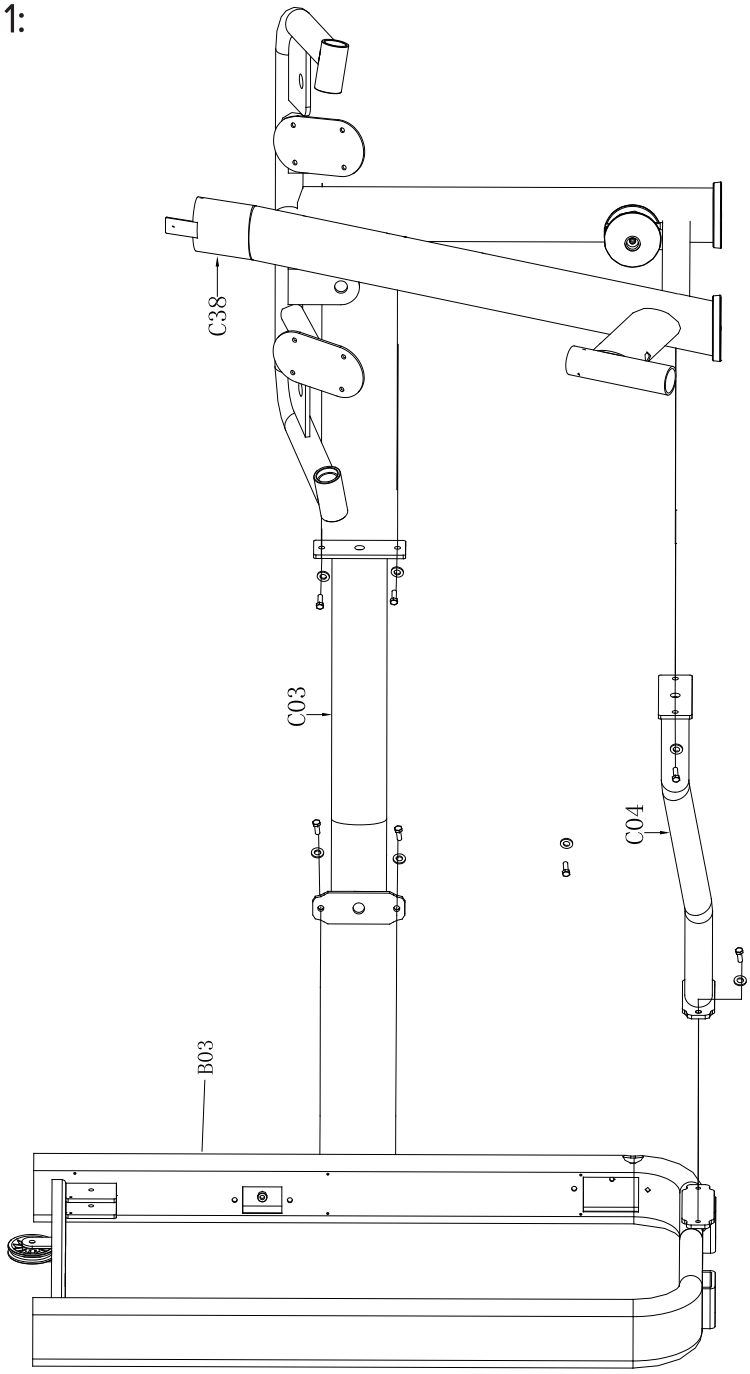

Passo 2:

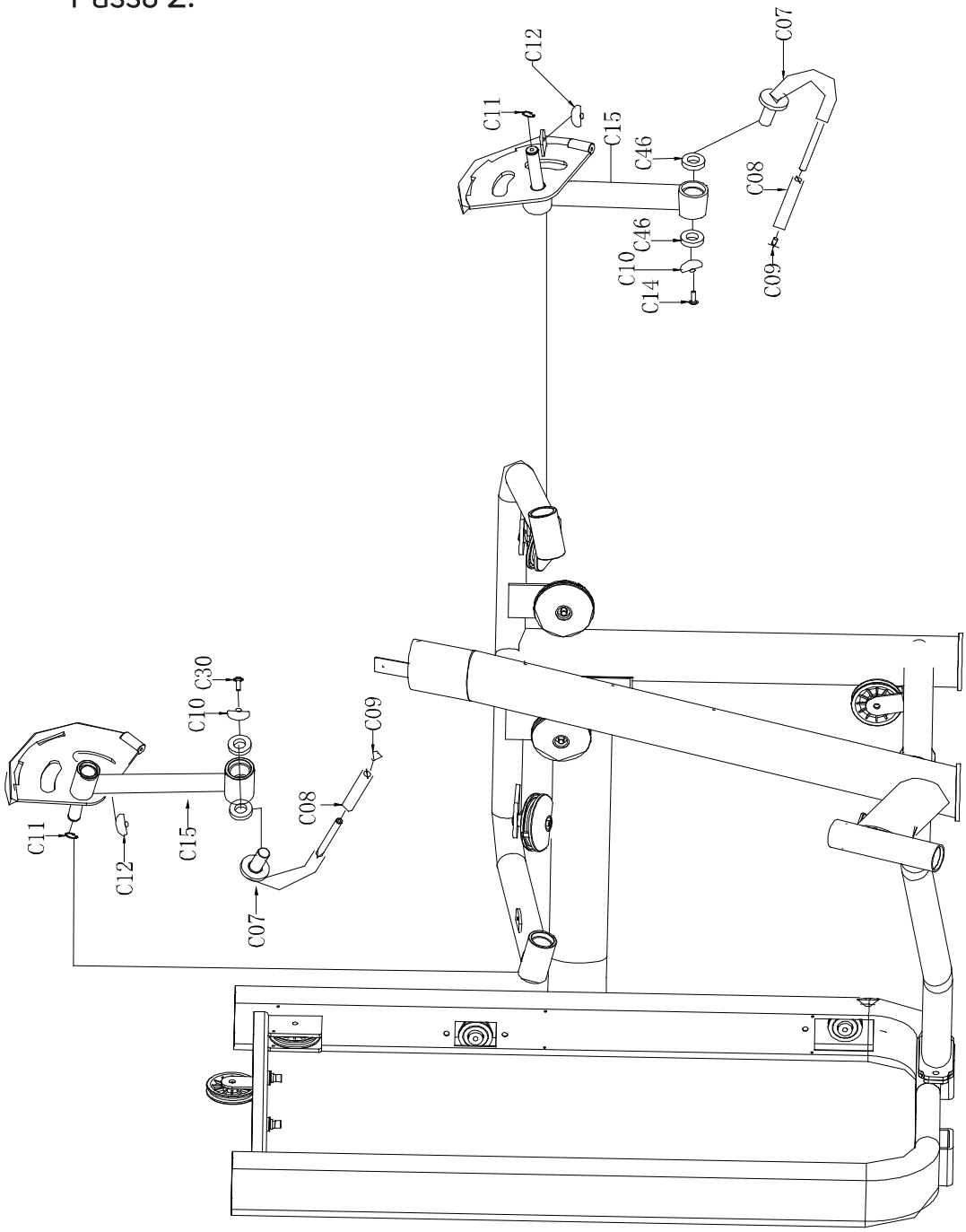
C12
C11
C15
C46
C07
C08
C46
C10
C14
C09
C30
C10
C09
C08
C11
C12
C15
C07

Passo 3:

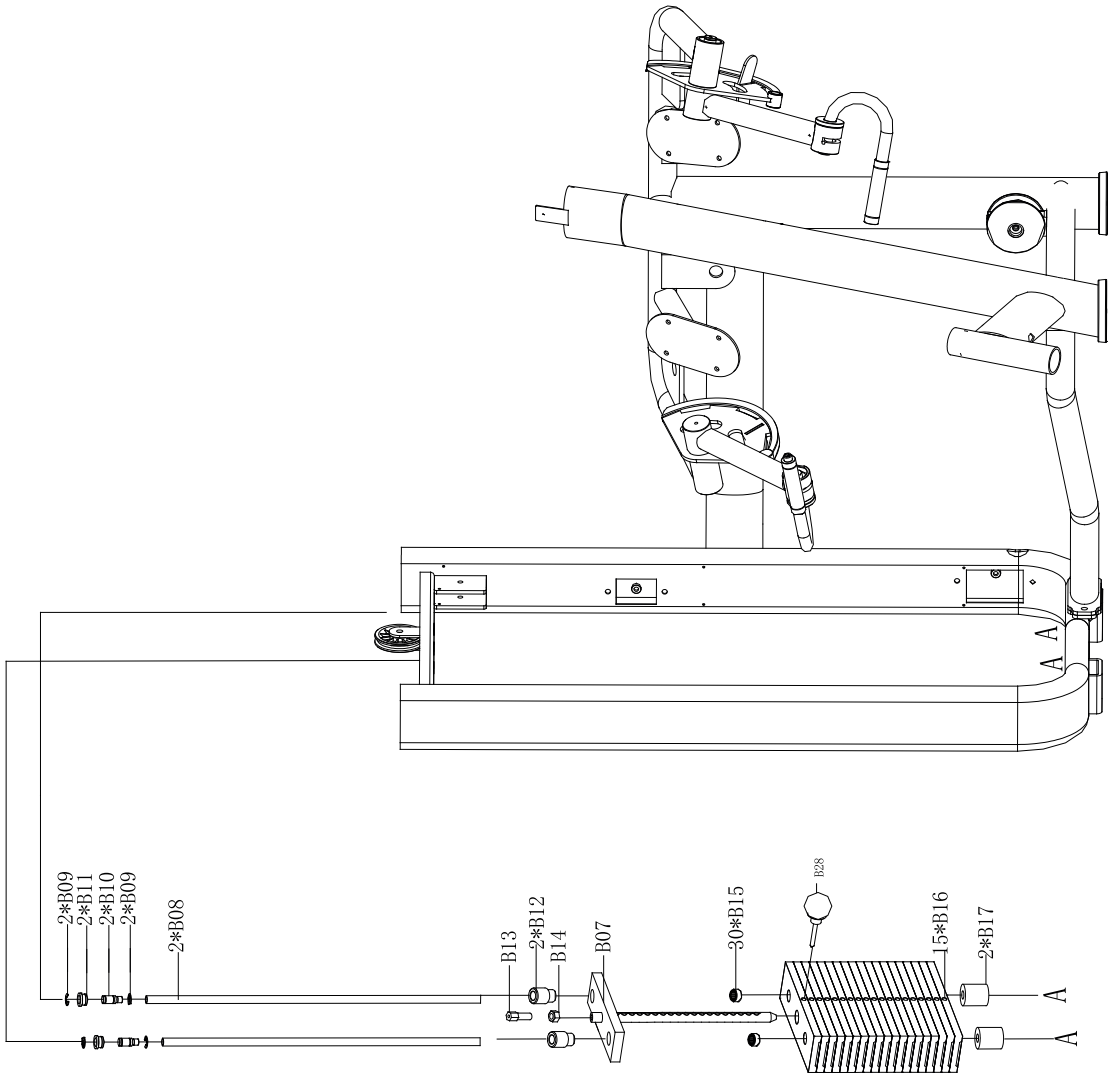
2*B09
2*B11
2*B10
2*B09
2*B08
B13
2*B12
B14
B07
30*B15
B28
15*B16
2*B17
A
A
A
A

Passo 4:

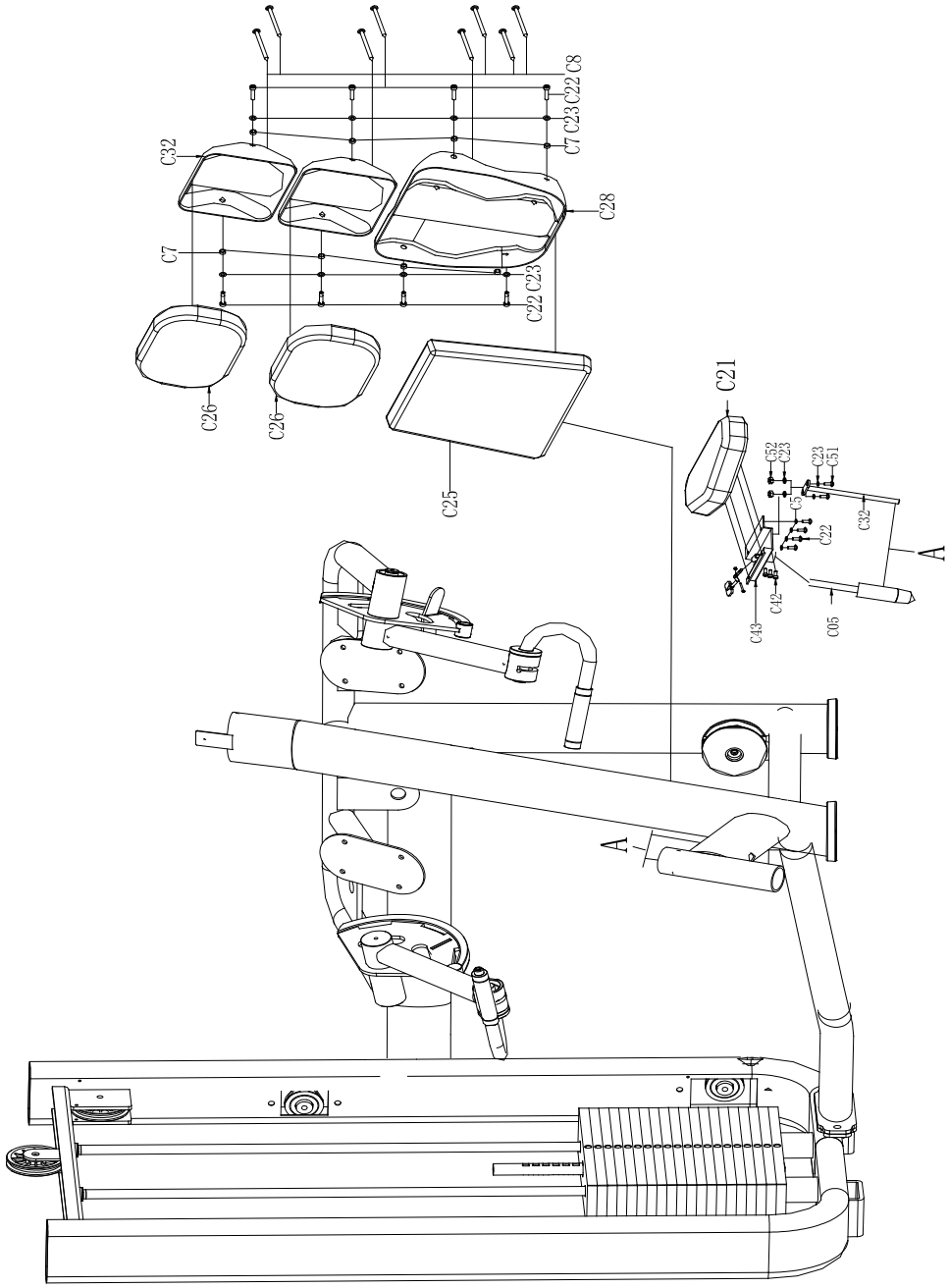
C32
C7
C26
C26
C25
C7 C23 C22 C8
C28
C22 C23
C21
C52
C23
C23
C51
C5
C22
C32
A
C42
C43
C05
A

Passo 5 :

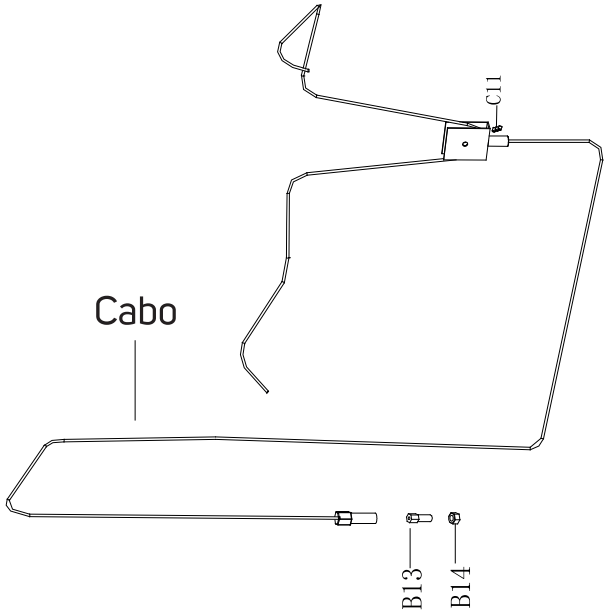

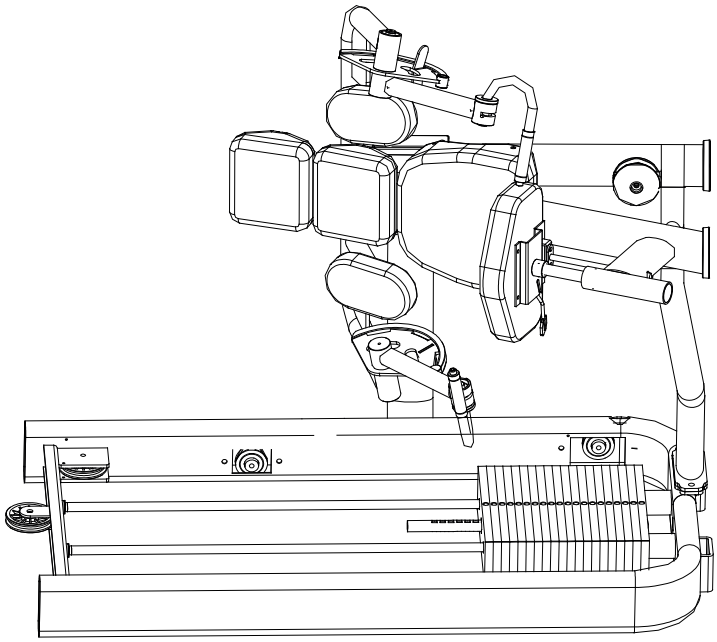

Passo 6:

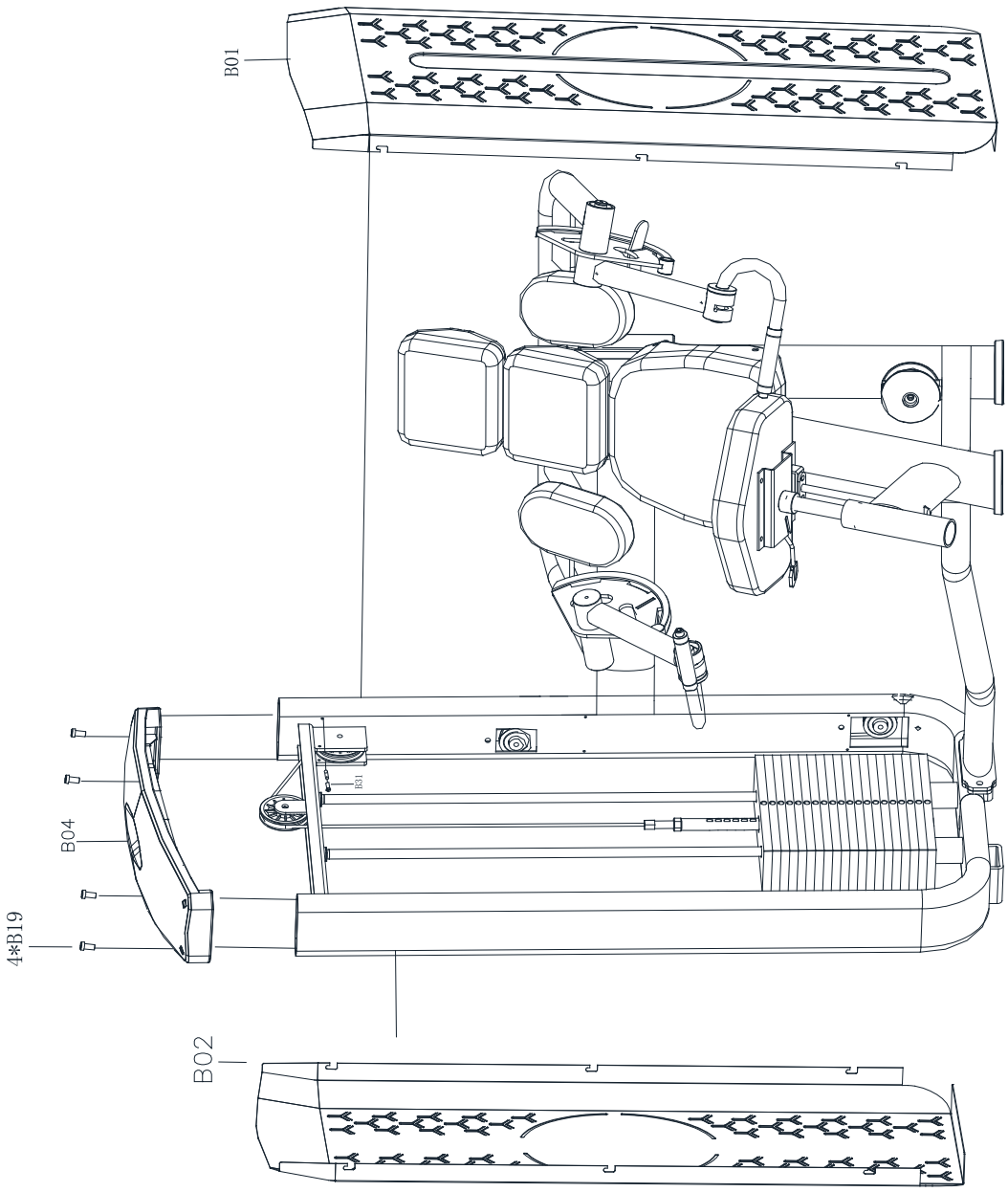

Instruções de Ajuste

Ajuste do Assento

Segure a almofada e ajuste-a na posição correta

Seleção do Peso

1. Após selecionar o peso, o pino de seleção deve ser inserido no orifício para selecionar o peso.

2. Após concluir o ajuste, certifique-se de que o parafuso esteja totalmente inserido no orifício antes do uso.

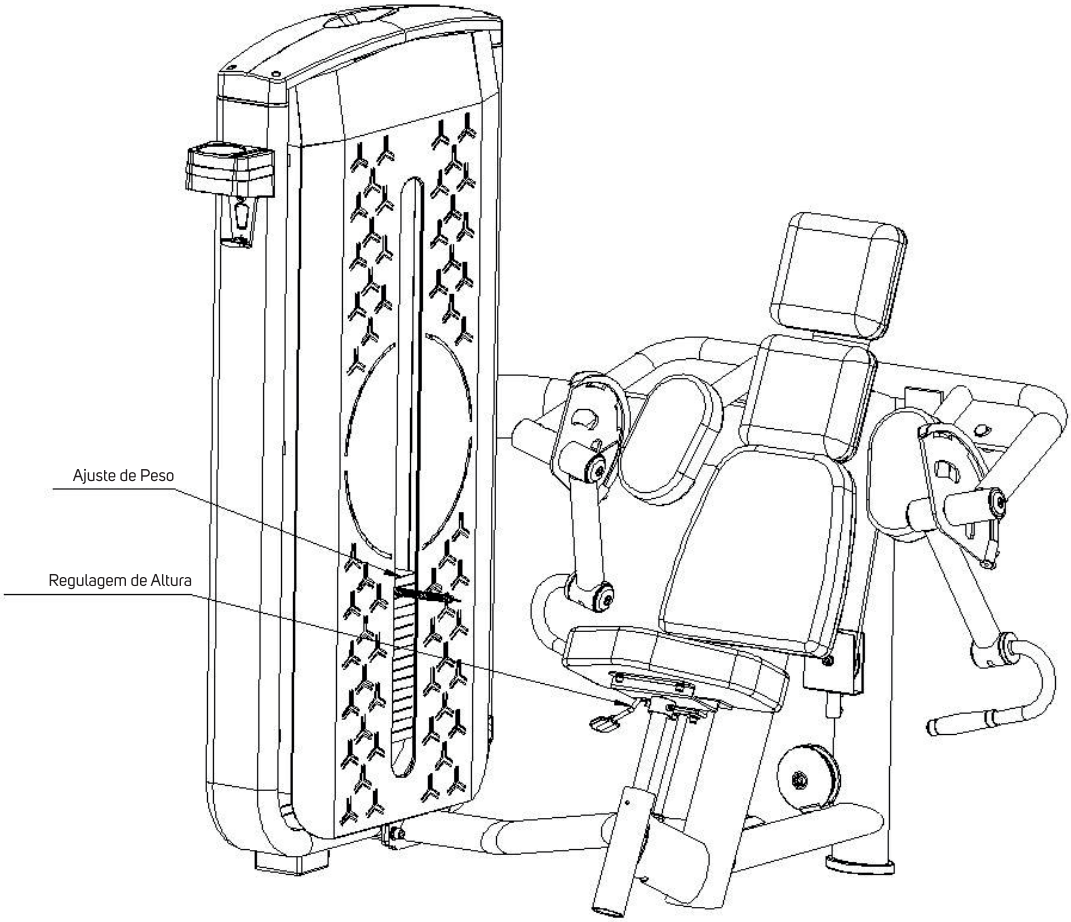

1. Garantia Oficial

A Astratech garante a qualidade e durabilidade de seus produtos, oferecendo suporte técnico eficiente e transparente, conforme as normas do Código de Defesa do Consumidor.

Categoria do Produto	Prazo de Garantia	Cobertura
Componentes mecânicos (placas, motores, inversores etc.)	12 meses	Defeitos de fabricação
Componentes de desgaste natural (cabos de aço, capas e plugs, apoio de pés, pegadas, tampas, carenagens, estofamento, lona e deck da esteira, pedais ou itens similares)	3 meses	Vícios aparentes ou ocultos de fabricação

O prazo de garantia tem início na data de **recebimento** do produto

2. Exclusões e Perda da Garantia

A garantia será imediatamente anulada nas seguintes condições:

- Decurso do prazo de cobertura;
- Montagem, desmontagem ou manutenção feita por terceiros não autorizados;
- Uso contínuo após constatação de falha ou defeito;
- Utilização em ambientes não recomendados, como áreas externas desprotegidas;
- Uso inadequado, negligência ou falta de manutenção preventiva;
- Danos causados por acidentes, mau acondicionamento ou agentes da natureza (umidade, calor extremo, fogo, produtos químicos, inundações etc.);

- Uso de peças, componentes ou acessórios não originais ou não recomendados e qualquer modificação realizada sem autorização prévia;
- Alterações ou modificações feitas sem autorização do fabricante;
- Problemas causados por falhas ou oscilação em rede elétrica;
- Danos decorrentes da entrega realizada por terceiros ou pelo próprio cliente;
- Danos estéticos ou alterações na aparência do produto;
- Reparo realizado por técnicos ou representantes não autorizados.

3. Processo de Acionamento da Garantia

Ao identificar qualquer inconformidade, o cliente deve:

1. Suspender imediatamente o uso do produto para evitar agravamento do problema.

2. Entrar em contato através de um dos canais oficiais:

- **E-mail:** sac@astracomercio.com.br
- **Whatsapp**: (21) 99928-6298

3. Após o contato, abriremos uma ordem de serviço para o cliente. O atendimento do cliente será correspondido nos prazos do tópico a seguir.

4. Atendimento Técnico

Etapa	Prazo Máximo
Confirmação de recebimento do chamado	Até 1 dia útil
Conclusão da assistência técnica (reparo ou troca)	Até 30 dias corridos (art. 18, CDC)

Formas de Atendimento

- **Clientes no RJ:** Visita técnica presencial em até **3 dias úteis**. (Pode se estender para até **10 dias úteis** de acordo com disponibilidade das equipes técnicas)

5. Envio e Devolução de Peças

- **Clientes finais:** Recebem peças diretamente da Astratech.
- **Clientes via revendedores:** Envio das peças diretamente para o revendedor, o revendedor fará a entrega para o cliente final.

Quando exigida devolução de peças, o envio da nova peça ocorrerá somente após o recebimento da peça defeituosa no Centro de Distribuição.

Endereço para devolução:

Av. Das Américas, n° 2480, Bloco 1, Sala101, Barra da a Tijuca - RJ.

Prazos de envio de peças:

- Peças em estoque: até **5 dias úteis**;
- Peças em produção/compra: até **15 dias úteis**.

Reembolso de frete para devolução de peças defeituosas:
Enviar NF/recibo e os dados bancários:

- Nome completo ou razão social
- CPF ou CNPJ
- Banco (físico)
- Agência e Conta

Referência de preço: Tabela dos **correios PAC**
Prazo para reembolso: até **15 dias úteis** após envio da documentação.

6. Observações Importantes

- Caso o problema relatado não esteja coberto pela garantia, ou não seja identificado defeito de fabricação, a Astratech poderá faturar os custos do atendimento técnico e frete ao cliente.
- O cliente reconhece que o uso dos produtos Astratech demanda experiência ou acompanhamento profissional da área de saúde ou esportiva.
- A Astratech não se responsabiliza por danos ou acidentes causados pelo uso indevido dos produtos.
- Só trocaremos o produto inteiro com base em análise técnica da Astratech e condenação total do item.

ASTRATECH